AQUA FONTAINE

Book
Pièces détachées



SOMMAIRE

1. BORG

a. BOUTONS 5
b. TRANSFORMATEUR 11
c. THERMOSTAT 12
d. POMPE GAZEUSE 13
e. BUSE 14
f. GRILLE EVACUATION 15
g. CARTE ELECTRONIQUE 16
h. CIRCUIT D'EAU 20
i. ELECTROVANNE 23
j. BAC A EGOUTTURE 25
k. KIT EVACUATION 26
l. CHAUDIERE 27
m. PEDALE 28
n. SYSTEM UV 28
o. PORTE GOBELET 28
p. BONDE DE VIDANGE 29
q. CARROSSERIE 30
r. VUE ECLATEE 37
- B2.2 37
- B3.2 41
- B4.2 45
- B5 50
- U1 54
- T1 59
- T2 60
- T3 62

2. BLUPURA

a. BOUTONS 66
b. TRANSFORMATEUR 66
c. THERMOSTAT 66
d. POMPE GAZEUSE 66
e. ELECTROVANNE 67
f. BAC A EGOUTTURE 67
g. SYSTEM UV 68
h. BONDE DE VIDANGE 68
i. CARROSSERIE 69
j. VUE ECLATEE 70
- COOL 1 80 FIZZ 70

3. OASIS (KALIX)

a. BOUTONS 72
b. THERMOSTAT 74
c. POMPE GAZEUSE 74
d. BUSE 75
e. CARTE ELECTRONIQUE 76
f. CIRCUIT D'EAU 77
g. ELECTROVANNE 78
h. BAC A EGOUTTURE 78
i. KIT EVACUATION 78
j. CHAUDIERE 79
k. PORTE GOBELET 79
l. CARROSSERIE 80
m. VUE ECLATEE 83
- KALIX 83

4. OASIS (ONYX)

a. BOUTONS 112
b. THERMOSTAT 112
c. CIRCUIT D'EAU 112
d. ELECTROVANNE 113
e. BAC A EGOUTTURE 113
f. CHAUDIERE 113
g. CARROSSERIE 114
h. VUE ECLATEE 115
- ONYX 115

5. OASIS (RFX)

a. THERMOSTAT 117
b. BUSE 117
c. CIRCUIT D'EAU 117
d. BAC A EGOUTTURE 118
e. CHAUDIERE 118
f. PORTE GOBELET 118
g. CARROSSERIE 119
h. VUE ECLATEE 120
- RFX 120

6. EDAFIM

a. BOUTONS 122
b. THERMOSTAT 122
c. POMPE GAZEUSE 122
d. BUSE 123
e. CIRCUIT D'EAU 123
f. ELECTROVANNE 124
g. BAC A EGOUTTURE 125
h. CHAUDIERE 125
i. PORTE GOBELET 126
j. CARROSSERIE 126

k. VUE ECLATEE 127
- EDA 127
- LUMIO 128
- RS 129

7. PURICOM
a. BUSE 132
b. BAC A EGOUTTURE 132
c. VUE ECLATEE 133
- BANQUISE 133

8. ZERICA
a. THERMOSTAT 135
b. BUSE 135
c. ELECTROVANNE 135
d. BAC À ÉGOUTTURE 135
e. KIT UV 135
f. BONDE DE VIDANGE 136
g. CARROSSERIE 136
h. VUE ECLATEE 137
- REFRESH P 260 137

9. CODIGEL
a. THERMOSTAT 139
b. BUSE 139
c. CIRCUIT D'EAU 140
d. ELECTROVANNE 140
e. VUE ECLATEE 141
- NIAGARA 55 IB AC 141

10. WATERLOGIC
a. THERMOSTAT 143
b. CARTE ELECTRONIQUE 143
c. PORTE GOBELET 144
d. CARROSSERIE 145

11. SOPRANO
a. BOUTONS 147
b. CIRCUIT D'EAU 147
c. ELECTROVANNE 147
d. PORTE GOBELET 148
e. CARROSSERIE 149
f. VUE ÉCLATÉE 150

12. AKWA
a. POMPE GAZEUSE 152
b. CIRCUIT D'EAU 152
c. ELECTROVANNE 152
d. BAC A EGOUTTURE 153
e. VUE ECLATEE 154

13. PITCH
a. PEDALE UNIVERSELLE 156

14. MISTRAL
a. BOUTONS 158
b. TRANSFORMATEUR 158
c. THERMOSTAT 158
d. CARTE ELECTRONIQUE 159
e. CIRCUIT D'EAU 159

15. DIVERS
a. AUBADE 161
b. SMB (JOHN GUEST) 167
c. YESSS ELECTRIQUE 170
d. BRENNENSTUHL 170
e. CEETAL 171
f. BURO + 172
g. OASIS 172
h. CANDEL 173
i. DREAMS DESIGN 173
j. DIFCAA 173
k. ELTEK 174
l. CENPAC 174

1.BORG

a. BOUTONS 5
b. TRANSFORMATEUR 11
c. THERMOSTAT 12
d. POMPE GAZEUSE 13
e. BUSE 14
f. GRILLE D'EVACUATION 15
g. CARTE ELECTRONIQUE 16
h. CIRCUIT D'EAU 20
i. ELECTROVANNE 23
j. BAC A EGOUTTURE 25
k. KIT EVACUATION 26
l. CHAUDIERE 27
m. PEDALE 28
n. SYSTEM UV 28
o. PORTE GOBELET 28
p. BONDE DE VIDANGE 29
q. CARROSSERIE 30
r. VUE ECLATEE 37
- B2.2 37
- B3.2 41
- B4.2 45
- B5 50
- U1 54
- T1 59
- T2 60
- T3 62

1. BORG

a. BOUTONS

N° interne	Désignation	Code fabricant	Image	Code barre
PDBORGB008	PANNEAU DE COMMANDE FACADE BORG B2.2	126822		PDBORGB008
PDBORGB009	AUTOCOLLANT BOUTONS DE COMMANDE BORG B2.2 FC	191148		PDBORGB009
PDBORGB010	AUTOCOLLANT BOUTONS DE COMMANDE BORG B2.2 FT	191147		PDBORGB010
PDBORGB026	AUTOCOLLANT BOUTONS DE COMMANDE BORG B3.2 FT	191010		PDBORGB026
PDBORGB027	AUTOCOLLANT BOUTONS DE COMMANDE BORG B3.2 FTC	191011		PDBORGB027
PDBORGB028	AUTOCOLLANT BOUTONS DE COMMANDE BORG B3.2 FTG	191012		PDBORGB028
PDBORGB029	AUTOCOLLANT BOUTONS DE COMMANDE BORG B3.2 FCG	191013		PDBORGB029
PDBORGB046	BOUTONS DE COMMANDE BORG B3.2 ET B4.2	171269	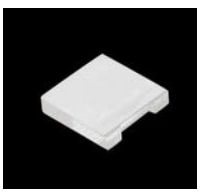	PDBORGB046

PDBORGB055	SUPPORT AUTOCOLLANT BOUTONS DE COMMANDE BORG B4.2	120803		PDBORGB055
PDBORGB056	AUTOCOLLANT BOUTONS DE COMMANDE BORG B4.2 FT	191003		PDBORGB056
PDBORGB057	AUTOCOLLANT BOUTONS DE COMMANDE BORG B4.2 FTC	191004		PDBORGB057
PDBORGB058	AUTOCOLLANT BOUTONS DE COMMANDE BORG B4.2 FTG	191005		PDBORGB058
PDBORGB059	AUTOCOLLANT BOUTONS DE COMMANDE BORG B4.2 FCG	191006		PDBORGB059
PDBORGB067	SUPPORT DE BOUTONS DE COMMANDE BORG B4.1	126826		PDBORGB067
PDBORGB068	AUTOCOLLANT BOUTONS DE COMMANDE BORG B4.1 FT	191161		PDBORGB068
PDBORGB073	AUTOCOLLANT BOUTONS DE COMMANDE BORG B4.1 FC	191163		PDBORGB073
PDBORGB076	AUTOCOLLANT BOUTONS DE COMMANDE BORG B4.1 FG	191162		PDBORGB076

PDBORGB079	AUTOCOLLANT BOUTONS DE COMMANDE BORG B4.1 FCG	191164		PDBORGB079
PDBORGB121	FILM ANTIBACTERIEN BORG B3.2	500052		PDBORGB121
PDBORGB134	PANNEAU DE BOUTON DE COMMANDE BORG B3.1	120923		PDBORGB134
PDBORGB135	AUTOCOLLANT DU PANNEAU DE COMMANDE ET BOUTONS DE COMMANDE BORG B3.1 FG	191153		PDBORGB135
PDBORGB147	AUTOCOLLANT DU PANNEAU DE COMMANDE ET BOUTONS DE COMMANDE BORG B3.1 FC	191152		PDBORGB147
PDBORGB148	AUTOCOLLANT DU PANNEAU DE COMMANDE ET BOUTONS DE COMMANDE BORG B3.1 FT	191151		PDBORGB148
PDBORGB149	AUTOCOLLANT DU PANNEAU DE COMMANDE ET BOUTONS DE COMMANDE BORG B3.1 FTC	191155		PDBORGB149
PDBORGB150	AUTOCOLLANT DU PANNEAU DE COMMANDE ET BOUTONS DE COMMANDE BORG B3.1 FCG	191154		PDBORGB150

PDBORGB091	MEMBRANE D'ETIQUETTE DE COMMANDE BORG B5	191175 (S29)		PDBORGB091
PDBORGB102	AUTOCOLLANT BOUTONS DE COMMANDE BORG B5 FT	191171 (S40)		PDBORGB102
PDBORGB103	AUTOCOLLANT BOUTONS DE COMMANDE BORG B5 FTG	191172 (S41)		PDBORGB103
PDBORGB104	AUTOCOLLANT BOUTONS DE COMMANDE BORG B5 FTC	191173 (S42)		PDBORGB104
PDBORGB105	AUTOCOLLANT BOUTONS DE COMMANDE BORG B5 FCG	191174 (S43)		PDBORGB105
PDBORGU003	PANNEAU DE COMMANDE BORG U1 FT	607131 (S3)		PDBORGU003
PDBORGU004	PANNEAU DE COMMANDE BORG U1 FTG	607132 (S3)		PDBORGU004
PDBORGU005	ETIQUETTE DU PANNEAU DE COMMANDE BORG U1 FT	191187 (S27)		PDBORGU005
PDBORGU006	ETIQUETTE DU PANNEAU DE COMMANDE BORG U1 FTG	191186 (S27)		PDBORGU006

PDBORGE011	PANNEAU DE COMMANDE BORG E4 FT	720501		PDBORGE011
PDBORGE012	PANNEAU DE COMMANDE BORG E4 FTC	720502		PDBORGE012
PDBORGE013	PANNEAU DE COMMANDE BORG E4 FTG	720503		PDBORGE013
PDBORGE014	PANNEAU DE COMMANDE BORG E4 FCG	720504		PDBORGE014
PDBORGE035	PANNEAU DE COMMANDE BORG E6 ET T2 FTG	720289		PDBORGE035
PDBORGE036	PANNEAU DE COMMANDE BORG E6 ET T2 FT	720295		PDBORGE036
PDBORGE039	PANNEAU DE COMMANDE BORG E6 ET T3 FTC	720365		PDBORGE039
PDBORGE040	PANNEAU DE COMMANDE BORG E6 ET T3 FTCG	720372		PDBORGE040
PDBORGT022	PANNEAU DE COMMANDE BORG T1 FTG	720321		PDBORGT022

PDBORGT023	PANNEAU DE COMMANDE BORG T1 FG	720324		PDBORGT023
PDBORGT024	PANNEAU DE COMMANDE BORG T1 FT	720327		PDBORGT024
PDBORGT028	PANNEAU DE COMMANDE BORG T2 FG	720292		PDBORGT028
PDBORGT041	ENSEMBLE D'ETIQUETTES BORG T1 T2 ET T3	609124		PDBORGT041
PDBORGE056	CAPTEUR SENSORIEL FTCG	720579		

1. BORG

b. TRANSFORMATEUR

N° interne	Désignation	Code fabricant	Image	Code barre
PDBORGB037	TRANSFORMATEUR 24V (NON GAZEUSE) BORG B3.2 B4.2 ET B5	174392 174394 (S34)		PDBORGB037
PDBORGB075	TRANSFORMATEUR BORG B4.1	173272		PDBORGB075
PDBORGB095	TRANSFORMATEUR DE POMPE GAZEUSE BORG B5 FTG ET FCG	174385 (S33)		PDBORGB095
PDBORGU016	TRANSFORMATEUR BORG U1 FT	607416 (S8)		PDBORGU016
PDBORGU017	TRANSFORMATEUR BORG U1 FTG	607410 (S30)		PDBORGU017
PDBORGB158	TRANSFORMATEUR 24V BORG B3.2 ET B4.2	174400		PDBORGB158

1. BORG

c. THERMOSTAT

N° interne	Désignation	Code fabricant	Image	Code barre
PDBORGB014	THERMOSTAT FROID BORG B2.2 ET B3.1	173251		PDBORGB014
PDBORGB036	THERMOSTAT FROID BORG B3.2 B4.2 B4.1 B5 ET U1	173264 (S17→B5) (S12→U1)		PDBORGB036

1. BORG

d. POMPE GAZEUSE

N° interne	Désignation	Code fabricant	Image	Code barre
PDBORGB044	POMPE GAZEUSE BORG B3.2 ET B4.2 FTG ET FCG (24 V)	174372		PDBORGB044
PDBORGB077	POMPE GAZEUSE BORG B4.1 FCG FG ET B5 FTG ET FCG (48 V)	174380 (S32)		PDBORGB077
PDBORGU019	POMPE GAZEUSE BORG U1 FTG	174378 (S25)		PDBORGU019
PDBORGU022	POMPE GAZEUSE U1/S1 AVEC SUPPORT	174375		PDBORGU022
PDBORGB161	ADAPTATEUR DE CO2 BORG	174391		PDBORGB161
PDBORGE009	POMPE GAZEUSE BORG E4 E6 T1 T2 ET T3	701537		PDBORGE009
PDBORGT038	POMPE GAZEUSE DE PROCORE	702770		PDBORGT038
PDBORGB164	MANOMETRE BORG	720325		PDBORGB164

1. BORG

e. BUSE

N° interne	Désignation	Code fabricant	Image	Code barre
PDBORGB033	BUSE BORG B3.2 ET B4.2	183246		PDBORGB033
PDBORGB060	BUSE 4 SORTIES BORG B2.2 B3.2 ET B4.2	133514		PDBORGB060
PDBORGB138	BUSE BORG B2	133512		PDBORGB138
PDBORGB128	ROBINET DE DISTRIBUTEUR BORG B3.2 ET B4.2	133510		PDBORGB128
PDBORGT013	MOUSSEUR NOIR BORG T1 ET T2	701453		PDBORGT013
PDBORGT018	MOUSSEUR GRIS BORG T1 ET T2	720112		PDBORGT018
PDBORGT031	COL DE CYGNE NOIR BORG T3	702369		PDBORGT031
PDBORGT032	COL DE CYGNE GRIS BORG T3	702374		PDBORGT032

PDBORGE015	BUSE DE SORTIE BORG E4	702480		PDBORGE015
PDBORGE029	BUSE DE SORTIE BORG E6	701486		PDBORGE029
PDBORGE031	CACHE BUSE DE SORTIE BORG E6	701711		PDBORGE031

1. BORG

f. GRILLE D'EVACUATION

N° interne	Désignation	Code fabricant	Image	Code barre
PDBORGT026	GRILLE D'EVACUATION GRIS BORG T2	720152		PDBORGT026
PDBORGT027	GRILLE D'EVACUATION NOIR BORG T2	720193		PDBORGT027
PDBORGT033	GRILLE D'EVACUATION GRIS BORG T3	702379	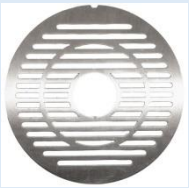	PDBORGT033
PDBORGT034	GRILLE D'EVACUATION GRIS BORG T3	702381		PDBORGT034

1. BORG

g. CARTE ELECTRONIQUE

N° interne	Désignation	Code fabricant	Image	Code barre
PDBORGB017	CARTE DE COMMANDE BORG B2.2 FT	171204	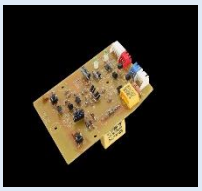	PDBORGB017
PDBORGB018	CARTE DE COMMANDE BORG B2.2 FC	171205		PDBORGB018
PDBORGB025	CARTE DE COMMANDE BORG B3.2 ET B4.2	171265		PDBORGB025
PDBORGB039	CARTE ELECTRONIQUE BORG B3.2 ET B4.2 FT	171260		PDBORGB039
PDBORGB040	CARTE ELECTRONIQUE BORG B3.2 ET B4.2 FTC	171261		PDBORGB040
PDBORGB041	CARTE ELECTRONIQUE BORG B3.2 ET B4.2 FTG	171262		PDBORGB041
PDBORGB042	CARTE ELECTRONIQUE BORG B3.2 ET B4.2 FCG	171263		PDBORGB042
PDBORGB043	CARTE DE COMMANDE BORG B3.2 ET B4.2 FT	171264	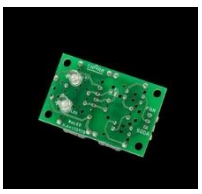	PDBORGB043

PDBORGB066	CARTE DE COMMANDE BORG B4.1 FT FG ANCIENNE PIECE (voir **PDBORGB122**)	171222		PDBORGB066
PDBORGB072	CARTE DE COMMANDE BORG B4.1 FC	171223		PDBORGB072
PDBORGB078	CARTE DE COMMANDE BORG B4.1 FCG	171224		PDBORGB078
PDBORGB122	CARTE DE COMMANDE BORG B4 FT FG	171233		PDBORGB122
PDBORGB123	CARTE DE COMMANDE BORG B3.1 FTC ET FTG	171213	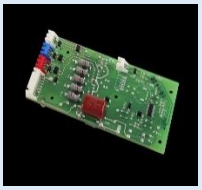	PDBORGB123
PDBORGB124	CARTE DE COMMANDE BORG B3.1 FG ET FT	171211		PDBORGB124
PDBORGB093	CARTE DE NIVEAU BORG B5 FTG ET FCG	171242 (S31)		PDBORGB093
PDBORGB106	CARTE DE NIVEAU BORG B5 FT	171241 (S44)		PDBORGB106
PDBORGB107	CARTE DE NIVEAU EAU CHAUDE BORG B5 FCG	171249 (S45)		PDBORGB107

PDBORGB108	CARTE DE NIVEAU BORG B5 FTC	171243 (S46)		PDBORGB108
PDBORGB109	CARTE DE COMMANDE BORG B5 FTG	171236 (S47)		PDBORGB109
PDBORGB110	CARTE DE COMMANDE BORG B5 FT	171235 (S48)	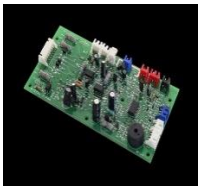	PDBORGB110
PDBORGB111	CARTE DE COMMANDE BORG B5 FCG	171240 (S49)		PDBORGB111
PDBORGB112	CARTE DE COMMANDE BORG B5 FTC	171239 (S50)	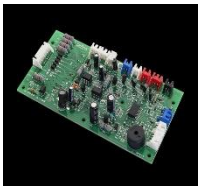	PDBORGB112
PDBORGB125	CARTE DE NIVEAU BORG B5	171253		PDBORGB125
PDBORGU013	CARTE DE COMMANDE BORG U1	171237 (S9)		PDBORGU013
PDBORGE001	CARTE DE COMMANDE BORG E4	702546		PDBORGE001
PDBORGE037	CARTE DE COMMANDE BORG E6	720337		PDBORGE037

PDBORGT021	CARTE ELECTRONIQUE BORG T1 (référence supprimée voir 720984-720985-720986)	720260	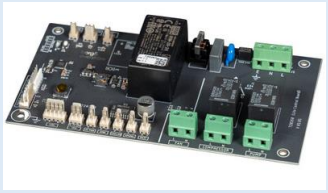	PDBORGT021
PDBORGT025	CARTE ELECTRONIQUE BORG T2 ET T3 (référence supprimée voir PDBORGE037)	720130		PDBORGT025
PDBORGE045	SONDE DE TEMPERATURE BORG MODELE E ET T	720023		PDBORGE045
PDBORGE050	CLE DE PROGRAMMATION HMI E4	702962		PDBORGE050
PDBORGT043	CLE DE MISE À JOUR LOGICIEL BORG T2 ET T3	720846		PDBORGT043
PDBORGE049	CLÉ DE PROGRAMMATION HMI E6	703060	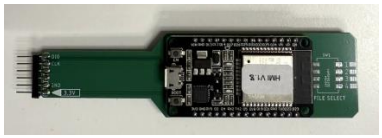	PDBORGE049
PDBORGE052	CLÉ DE LOGICIEL BORG E4	720960		PDBOGE052
PDBORGE048	KIT DE PANNEAU DE COMMANDE DE COMPRESSEUR	720896		PDBORGE048
PDBORGE053	CAVALIER ANTI-GOUTTE BORG E6 T2 T3	702377		PDBORGE053

PDBORGT046	ENSEMBLE CARTE ELECTRONIQUE ET HMI CAPTEUR DE NIVEAU DE CARBONATION – CAVALIER ANTI-GOUTTE BORG T1 F/T/G (VOIR PROCEDURE)	720984		
PDBORGT047	ENSEMBLE CARTE ELECTRONIQUE ET HMI CAPTEUR DE NIVEAU DE CARBONATION – CAVALIER ANTI-GOUTTE BORG T1 F/G (VOIR PROCEDURE)	720985		
PDBORGT048	ENSEMBLE CARTE ELECTRONIQUE ET HMI BORG T1 F/T (VOIR PROCEDURE).	720986		
PDBORGE054	NAPPE DE RACCORDEMENT CARTE ELECTRONIQUE ET HMI BORG E4	702647	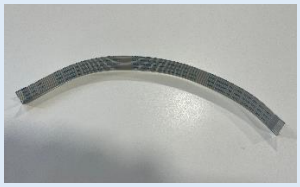	PDBORGE054
PDBORGE055	FAISCEAU DE CAPTEURS E4	702556		PDBORGE055

1. BORG

h. CIRCUIT D'EAU

N° interne	Désignation	Code fabricant	Image	Code barre
PDBORGB012	POMPE AGITATEUR BANC DE GLACE BORG B2.2 ET B4.1	174310		PDBORGB012
PDBORGB013	BAC TAMPON COMPLET BORG B2.2	133418 132456		PDBORGB013
PDBORGB035	POMPE BANC DE GLACE BORG B3.2 B4.2 B5 ET U1	175363 (S21→B5) (S22→U1)		PDBORGB035
PDBORGB047	MANOMETRE BORG B3.2 ET B4.2 FTG ET FCG	193220	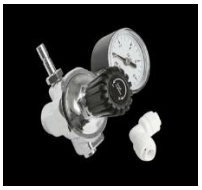	PDBORGB047
PDBORGB061	VENTILATEUR BORG B4.2 ET B4.1	174351		PDBORGB061
PDBORGB086	SONDE DE DETECTION DE FUITE BORG B5	173274 (S18)		PDBORGB086
PDBORGB087	MODULE DE DETECTION DE FUITE BORG B5	173277 (S19)		PDBORGB087

PDBORGB088	VENTILATEUR BORG B5 ET U1	174352 (S20→B5) (S13→U1)		PDBORGB088
PDBORGB098	POMPE EAU CHAUDE BORG B5	174374 (S36)		PDBORGB098
PDBORGU015	DETECTEUR DE FUITE BORG U1	193182 (S28)		PDBORGU015
PDBORGB152	TUYAU D'ALIMENTATION DE CHAUDIERE BORG B2 B3	154521 134582 134583	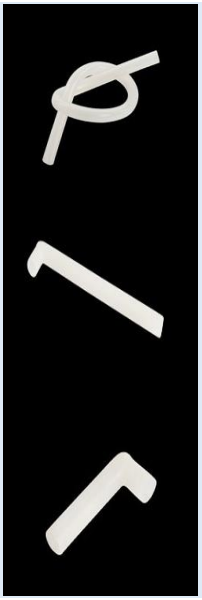	PDBORGB152
PDBORGB155	FLOTTEUR DU RESERVOIR BORG	132457		PDBORGB155
PDBORGB157	BOUCHON SONORE BORG B5	173276		PDBORGB157
PDBORGB159	TUYAU KIT D'EVACUATION BORG B4/B5	134571	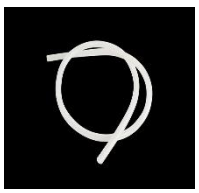	PDBORGB159

PDBORGE008	VENTILATEUR BORG E4 ET E6	702558		PDBORGE008
PDBORGE033	CAPTEUR DE DEBIT BORG E6	702078		PDBORGE033
PDBORGE034	LIMITEUR DE DÉBIT BORG E6	702146		PDBORGE034
PDBORGT005	VENTILATEUR BORG T1 T2 ET T3	700085		PDBORGT005
PDBORGT006	SORTIE A FLUX LAMINAIRE BORG T1 ET T2	700092		PDBORGT006
PDBORGT008	INTERRUPTEUR DE DEBIT BORG T1 T2 ET T3	700922		PDBORGT008
PDBORGE025	COMPENSATEUR 8MM	637329		PDBORGE025
PDBORGE043	RONDELLE DE SONDE DE CARBURATEUR E4 E6	702418		PDBORGE043
PDBORGB162	CONTRE ECROU ROBINET	144071		PDBORGB162

PDBORGT042	KIT DE SORTIE DE ROBINET DE BORG T3	720585		PDBORGT042
PDBORGE046	KIT DE CONTRÔLE DE DÉBIT GAZEUX E6	720857		PDBORGE046
PDBORGE047	KIT D'ISOLATION DE SONDE DE NIVEAU DE POMPE GAZEUSE	720834		PDBORGE047
PDBORGE051	KIT DE CONTRÔLE DE DÉBIT GAZEUX E4	720828		PDBORGE051
PDBORGB167	JOINT DE CONNEXION DE RÉSERVOIR	131577		PDBORGB167
PDBORGB169	BOUCHON DE CUVE BORG B3.2	131428		PDBORGB169
PDBORGU023	GRILLE DE VENTILATION U2	608112		PDBORGU023
PDBORGB174	COUDE DE RACCORDEMENT D'ÉVACUATION	131567		PDBORGB174
PDBORGT048	ROBINET BORG T1 FT GRIS	731005		PDBORGT048

PDBORGT049	ROBINET BORG T1 FT NOIR	731000	PDBORGT049
PDBORGT050	ROBINET BORG T1 FG GRIS	731015	PDBORGT050
PDBORGT051	ROBINET BORG T1 FG NOIR	731010	PDBORGT051
PDBORGT052	ROBINET BORG T1 FTG NOIR	731020	PDBORGT052
PDBORGT053	ROBINET BORG T2 FT GRIS	732005	PDBORGT053
PDBORGT054	ROBINET BORG T3 FTCG NOIR	733030	PDBORGT054
PDBORGT055	GRILLE DE VENTILATION BORG T	720798	PDBORGT055

1. BORG

i. ELECTROVANNE

N° interne	Désignation	Code fabricant	Image	Code barre
PDBORGB015	ELECTROVANNE BORG B2.2 FT	173249		PDBORGB015
PDBORGB016	ELECTROVANNE BORG B2.2 FC	173246		PDBORGB016
PDBORGB034	ELECTROVANNE BORG B3.2 B4.2 B5 ET U1	173241 (S16→B5) (S14→U1)		PDBORGB034
PDBORGB070	ELECTROVANNE BORG B4.1	173245		PDBORGB070
PDBORGE017	ELECTROVANNE ENTREE EAU CHAUDE BORG E4 E6 ET T3	701729		PDBORGE017
PDBORGE018	ELECTROVANNE 2 VOIES BORG E4 E6 ET T3	701937		PDBORGE018
PDBORGE019	ELECTROVANNE 3 VOIES BORG E4 E6 ET T3	701992		PDBORGE019

PDBORGE030	ELECTROVANNE D'ENTREE BORG E6	701588		PDBORGE030
PDBORGT010	ELECTROVANNE BORG T1 T2 ET T3	701094		PDBORGT010
PDBORGT014	ELECTROVANNE 2 VOIES BORG T1 ET T2	701515		PDBORGT014
PDBORGT015	ELECTROVANNE 3 VOIES BORG T1 ET T2	701525		PDBORGT015

1. BORG

j. BAC A EGOUTTURE

N° interne	Désignation	Code fabricant	Image	Code barre
PDBORGB011	BAC A EGOUTTURE COMPLET BORG B2.2 ET B3.2	125823		PDBORGB011
PDBORGB053	BAC A EGOUTTURE COMPLET SANS EVACUATION BORG B4.2	125839		PDBORGB053
PDBORGB054	BAC A EGOUTTURE COMPLET AVEC EVACUATION BORG B4.2	125840		PDBORGB054
PDBORGB065	BAC A EGOUTTURE COMPLET AVEC EVACUATION BORG B4.1	125832		PDBORGB065
PDBORGB127	BAC A EGOUTTURE COMPLET SANS EVACUATION BORG B4.1	125831	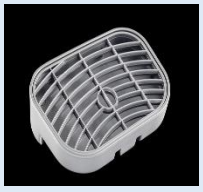	PDBORGB127
PDBORGB084	GRILLE BAC A EGOUTTURE BORG B5	145015 (S10)		PDBORGB084
PDBORGU021	BAC A EGOUTTURE BORG U1	602526		PDBORGU021
PDBORGE006	BAC A EGOUTTURE COMPLET BORG E4 ET E6	701656		PDBORGE006

PDBORGE044	BAC EGOUTTURE E4 E6 PERCÉ	720399		PDBORGE044
PDBORGT044	KIT BAC A EGOUTTURE + RACCORDEMENT GRIS BORG T1	720290		PDBORGT044
PDBORGT045	KIT BAC A EGOUTTURE + RACCORDEMENT NOIR BORG T1	720285		PDBORGT045

1. BORG

k. KIT EVACUATION

N° interne	Désignation	Code fabricant	Image	Code barre
PDBORGB115	KIT D'EVACUATION SONORE BORG B3.2	193164		PDBORGB115
PDBORGB133	KIT DE VIDANGE DE 5 LITRES BORG B4.2	193199		PDBORGB133
PDBORGB089	KIT D'EVACUATION 2 LITRES BORG B5	193165 (S24)		PDBORGB089
PDBORGB090	KIT D'EVACUATION 10 LITRES BORG B5	193187 (S25)		PDBORGB090

PDBORGB170	KIT D'EVACUATION 10 LITRES BLUETOOTH	720400		

1. BORG

I. CHAUDIERE

N° interne	Désignation	Code fabricant	Image	Code barre
PDBORGB019	CHAUDIERE COMPLETE BORG B2.1 B2.2 FC ET B3.1 NON GAZEUX	166891		PDBORGB019
PDBORGB045	CHAUDIERE COMPLETE BORG B3.2 B4.2 FTC FCG B4.1 FC ET FCG	166986		PDBORGB045
PDBORGB097	CHAUDIERE COMPLETE BORG B5	166982 173265 173255 (S35/S37/S38)		PDBORGB097
PDBORGB160	ELEMENT CHAUFFANT B2.1 ET B3.1	172311		PDBORGB160
PDBORGE010	RESERVOIR D'EAU CHAUDE BORG E4 ET E6	702488		PDBORGE010

1. BORG

m. PEDALE

N° interne	Désignation	Code fabricant	Image	Code barre
PDBORGB117	PEDALE DOUBLE BORG	500220		PDBORGB117
PDBORGB118	PEDALE TRIPLE BORG	500221	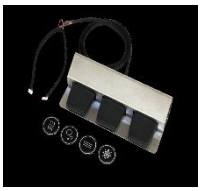	PDBORGB118
PDBORGB171	AUTOCOLLANT PEDALE EAU FRAICHE	-		PDBORGB171
PDBORGB172	AUTOCOLLANT PEDALE EAU CHAUDE	-		PDBORGB172
PDBORGB173	AUTOCOLLANT PEDALE EAU GAZEUSE	-		PDBORGB173

n. SYSTEM UV

N° interne	Désignation	Code fabricant	Image	Code barre
PDBORGB116	SYSTEM UV BORG	720043		PDBORGB116
PDBORGE041	KIT UV COMPLET BORG E6 T1 T2 ET T3	720401		PDBORGE041

o. PORTE GOBELET

N° interne	Désignation	Code fabricant	Image	Code barre
PDBORGB024	PORTE GOBELET BORG B3.2	184557		PDBORGB024
PDBORGB151	PORTE GOBELET BORG	192131		PDBORGB151

1. BORG

p. BONDE DE VIDANGE

N° interne	Désignation	Code fabricant	Image	Code barre
PDBORGU020	BONDE D'EVACUTATION BORG U1	608202 608211		PDBORGU20

1. BORG

q. CARROSSERIE

N° interne	Désignation	Code fabricant	Image	Code barre
PDBORGB001	CAPOT SUPERIEUR BORG B2.2	123818	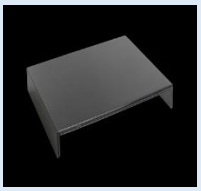	PDBORGB001
PDBORGB002	PANNEAU LATERAL GAUCHE BORG B2.2 ET B3.2	121955		PDBORGB002
PDBORGB003	PANNEAU LATERAL DROIT BORG B2.2 ET B3.2	121956		PDBORGB003
PDBORGB004	FACADE HAUTE NOIRE BORG B2.2	120909		PDBORGB004
PDBORGB005	FACADE HAUTE GRISE BORG B2.2	120907		PDBORGB005
PDBORGB006	FACADE BASSE BORG B2.2 GRISE	120912		PDBORGB006
PDBORGB007	FACADE BASSE BORG B2.2 NOIR	120914		PDBORGB007
PDBORGB020	CAPOT SUPERIEUR BORG B3.2	123722		PDBORGB020

PDBORGB021	FACADE HAUTE GRISE BORG B3.2	120937		PDBORGB021
PDBORGB022	FACADE HAUTE NOIR BORG B3.2	115238		PDBORGB022
PDBORGB023	FACADE HAUTE BLANCHE BORG B3.2	115237		PDBORGB023
PDBORGB030	FACADE BASSE GRISE BORG B3.2	120944		PDBORGB030
PDBORGB031	FACADE BASSE NOIR BORG B3.2	115247		PDBORGB031
PDBORGB032	FACADE BASSE BLANCHE BORG B3.2	120945		PDBORGB032
PDBORGB038	LED NICHE DE REMPLISSAGE BORG B3.2 ET B4.2	172223		PDBORGB038
PDBORGB048	CAPOT SUPERIEUR BORG B4.2	123187		PDBORGB048
PDBORGB051	FACADE AVANT GRISE BORG B4.2	120800		PDBORGB051

PDBORGB052	FACADE AVANT NOIR BORG B4.2	120802		PDBORGB052
PDBORGB062	CAPOT SUPERIEUR BORG B4.1	123185	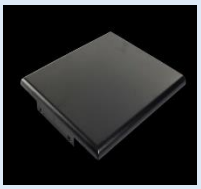	PDBORGB062
PDBORGB063	PANNEAU LATERAL DROIT BORG B4.2 ET B4.1	121856		PDBORGB063
PDBORGB064	PANNEAU LATERAL GAUCHE BORG B4.2 ET B4.1	121855		PDBORGB064
PDBORGB069	ENSEMBLE LED BOUTONS DE COMMANDE BORG B4.1	172177		PDBORGB069
PDBORGB119	POIGNEE BORG B2 B3 B4	121859		PDBORGB119
PDBORGB120	FACADE BASSE NOIR BORG B4.2	120813		PDBORGB120
PDBORGB129	FACADE HAUTE BLANCHE BORG B4.2	115262		PDBORGB129
PDBORGB139	FACADE HAUTE GRISE BORG B3.1	115231		PDBORGB139

PDBORGB140	PORTE GRISE BORG B3.1	115232		PDBORGB140
PDBORGB080	FACADE BASSE INTERIEURE BORG B5	120521 (S2)		PDBORGB080
PDBORGB081	CAPOT SUPERIEUR GAUCHE BORG B5	123155 (S5)		PDBORGB081
PDBORGB082	CAPOT SUPERIEUR DROIT BORG B5	123156 (S6)		PDBORGB082
PDBORGB083	CAPOT SUPERIEUR RECEPTACLE BAC A EGOUTTURE BORG B5	123154 (S7)		PDBORGB083
PDBORGB099	COL DE CYGNE BORG B5 FT / FTC	145011 (S39)		PDBORGB099
PDBORGB100	COL DE CYGNE BORG B5 FCG	145013 (S51)		PDBORGB100
PDBORGB101	COL DE CYGNE BORG B5 FTG	145012 (S52)		PDBORGB101

PDBORGB113	BANDEAU LED CAPOT SUPERIEUR BORG B5	171244 171247 (S30/S11)	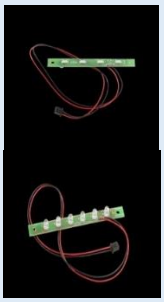	PDBORGB113
PDBORGB114	PORTE FACADE BASSE BORG B5	120515 (S1)		PDBORGB114
PDBORGU001	COL DE CYGNE COMPLET BORG U1	601254 (S1)		PDBORGU001
PDBORGU002	ENSEMBLE DE FIXATION COL DE CYGNE BORG U1	603002 (S4)		PDBORGU002
PDBORGU007	CAPOT SUPERIEUR BORG U1	602311 (S1)	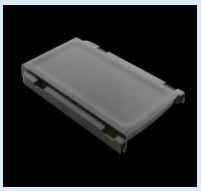	PDBORGU007
PDBORGU008	PANNEAU LATERAL GAUCHE UNITE BORG U1	602125 (S3)	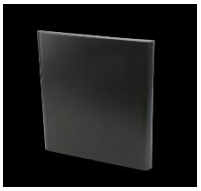	PDBORGU008
PDBORGU009	PANNEAU LATERAL DROIT BORG U1	602126 (S4)	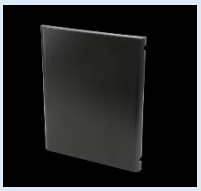	PDBORGU009
PDBORGU010	FACADE AVANT UNITE BORG U1	602010 (S2)		PDBORGU010

PDBORGU018	RESERVOIR CARBONATION BORG U1 FTG	168180 (S33)		PDBORGU018
PDBORGB156	PANNEAU DE LA DISTRIBUTION BORG B3	120928		PDBORGB156
PDBORGE002	CAPOT SUPERIEUR BORG E4 ET E6	701630	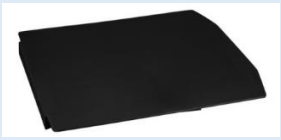	PDBORGE002
PDBORGE003	PANNEAU LATERAL BORG E4 ET E6	701678		PDBORGE003
PDBORGE004	FACADE AVANT NOIR BORG E4 ET E6	720341 702984		PDBORGE004
PDBORGE005	FACADE AVANT GRIS BORG E4 ET E6	720383		PDBORGE005
PDBORGE028	BANDEAU LED BORG E6	700154		PDBORGE028
PDBORGT007	CAPOT SUPERIEUR BORG T1 ET T2	700721		PDBORGT007
PDBORGT017	FACADE AVANT BORG T1 T2 ET T3	720045	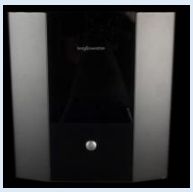	PDBORGT017

PDBORGT019	PANNEAU LATERAL GAUCHE BORG T1 ET T2	720113		PDBORGT019
PDBORGT020	PANNEAU LATERAL DROIT BORG T1 ET T2	720117		PDBORGT020
PDBORGT029	CAPOT SUPERIEUR BORG T3	701938		PDBORGT029
PDBORGT035	PANNEAU LATERAL GAUCHE BORG T3	720255		PDBORGT035
PDBORGT036	PANNEAU LATERAL DROIT BORG T3	720258		PDBORGT036
PDBORGB163	PANNEAU LEGENDE SIGNE FONTAINE BORG EN ANGLAIS	720483	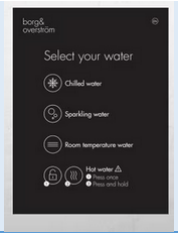	PDBORGB163

1. BORG

r. VUE ECLATEE

- **B2.2**

FROIDE/TEMPEREE (RESERVOIR)

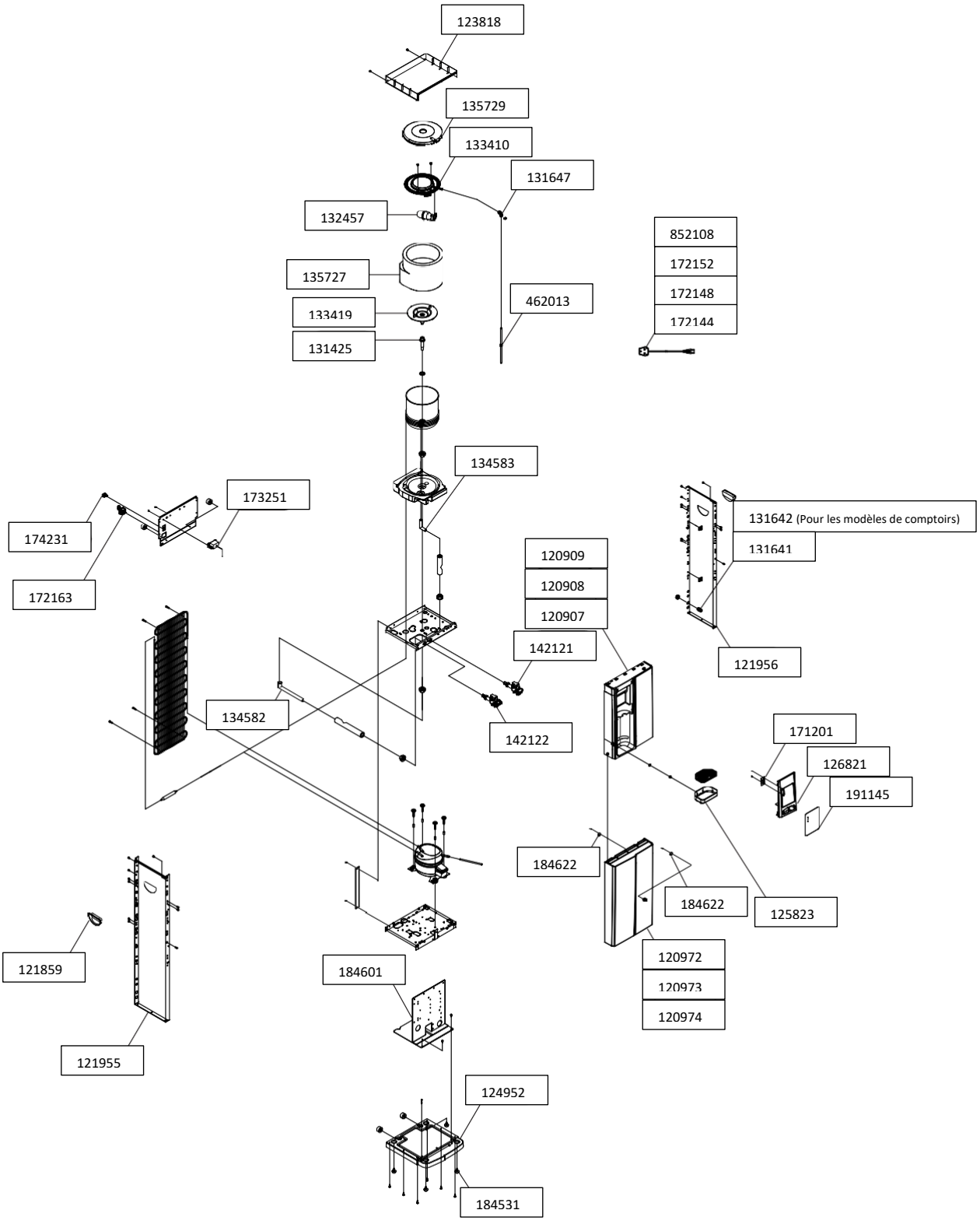

FROIDE/CHAUDE (RESERVOIR)

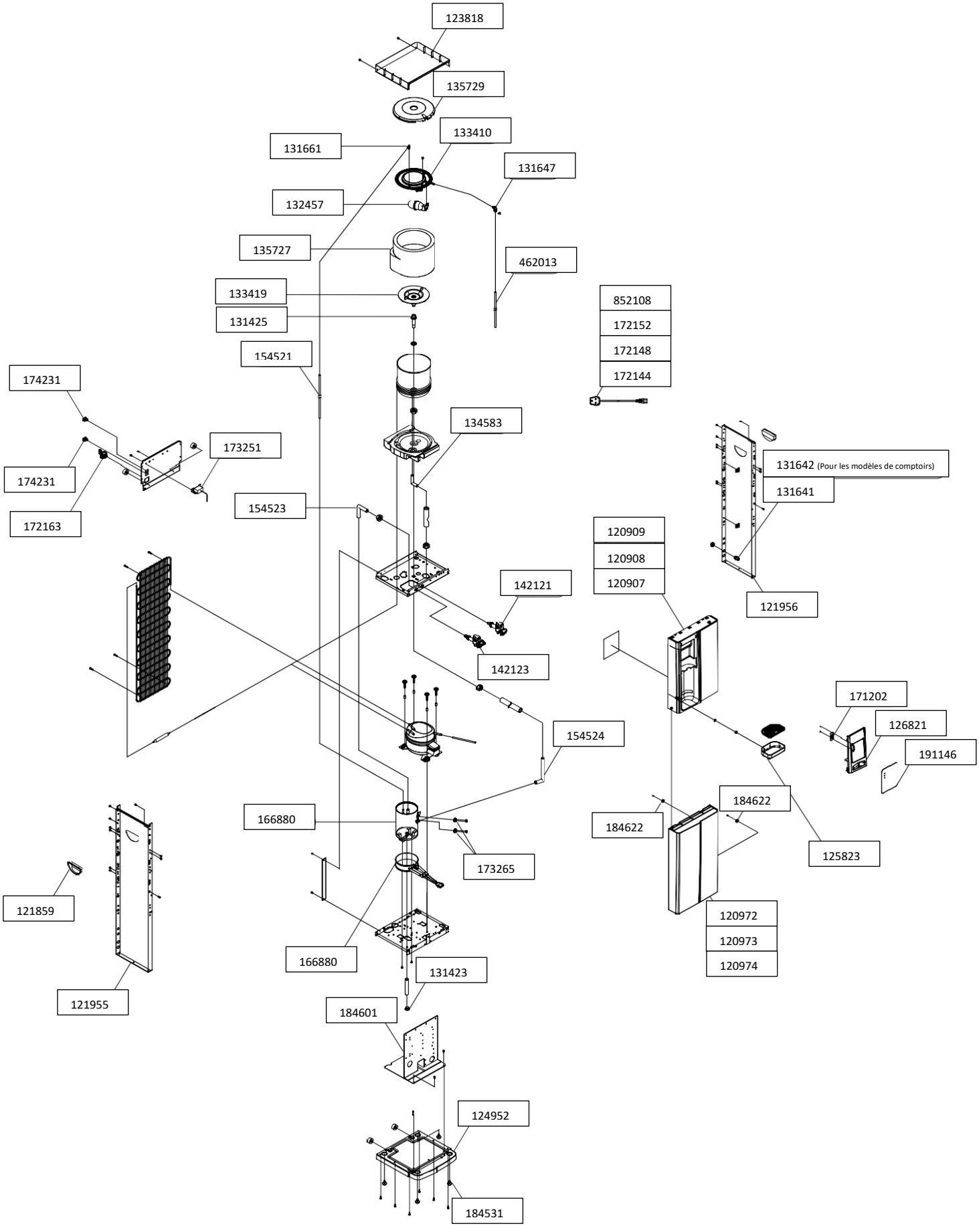

FROIDE/TEMPEREE (DETENTE DIRECT)

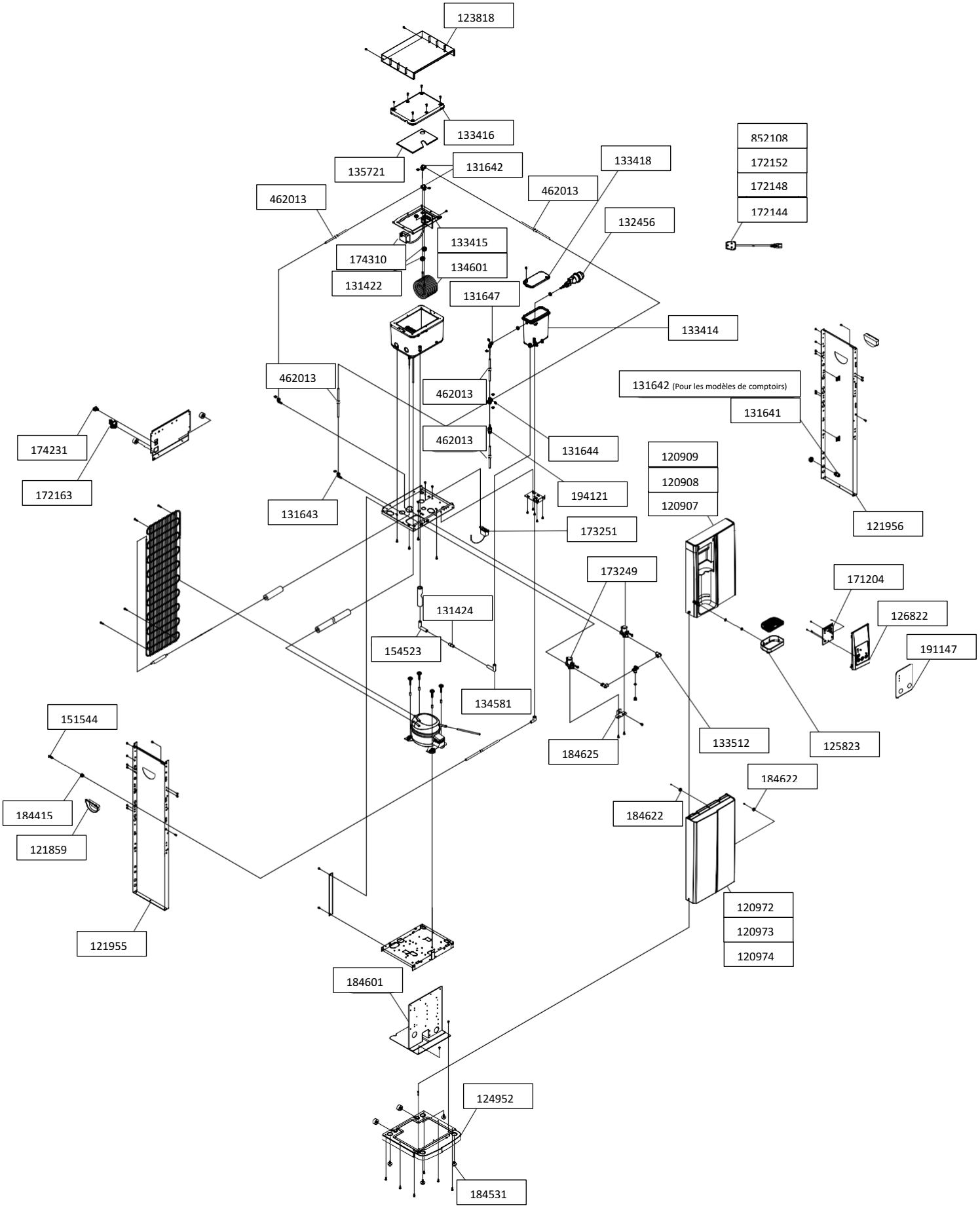

FROIDE/CHAUDE (DETENTE DIRECT)

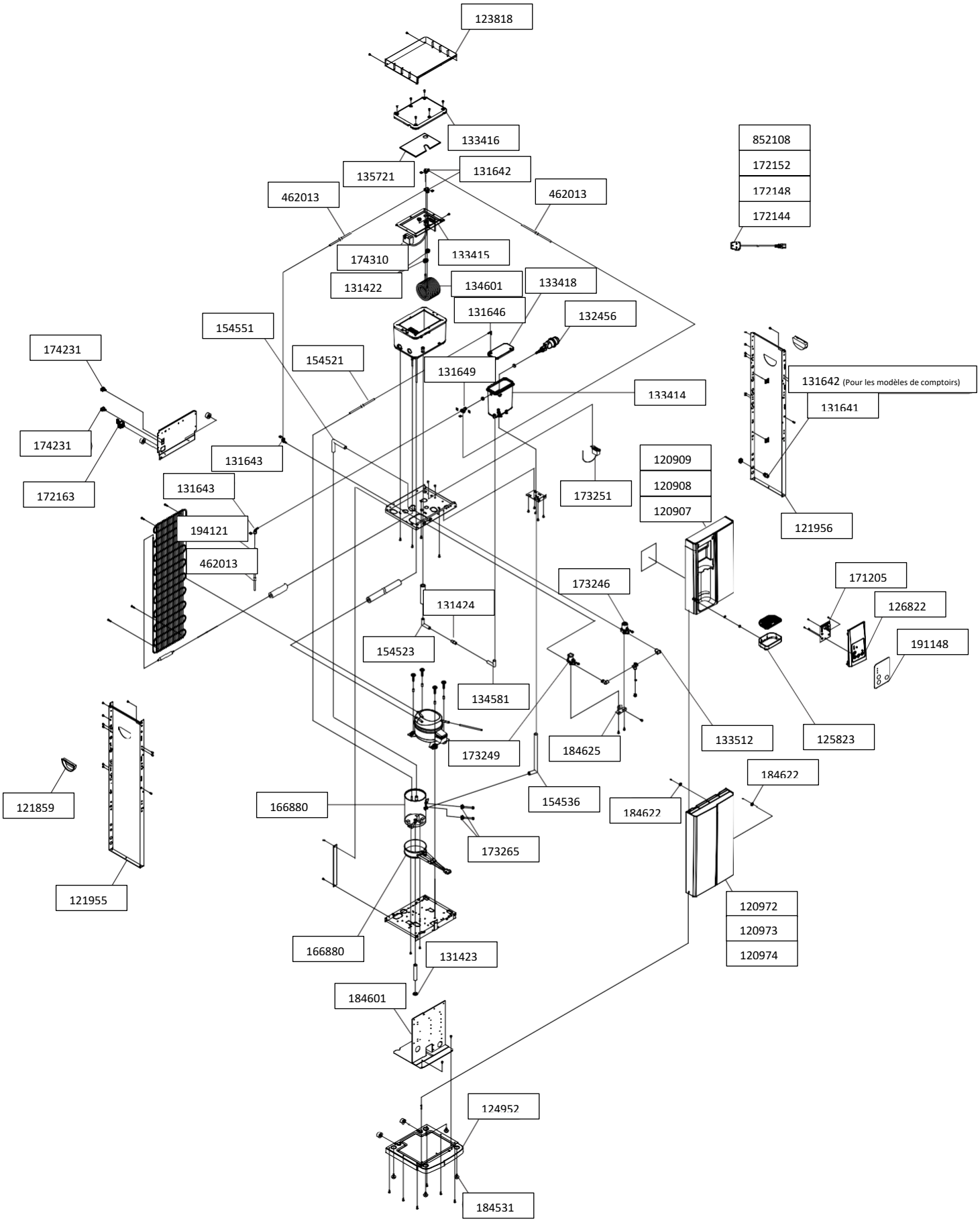

- **B3.2**
  FROIDE/TEMPEREE

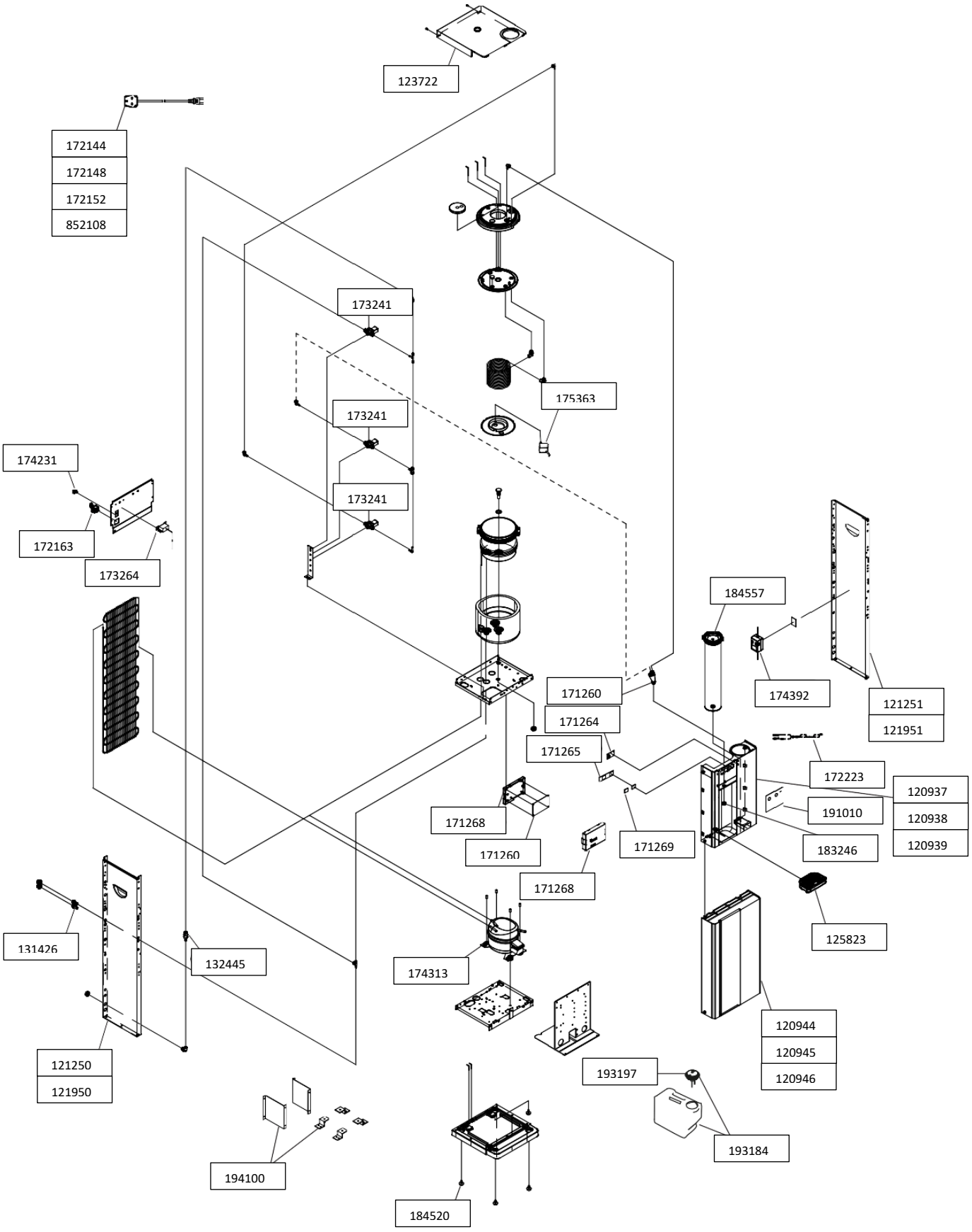

FROIDE/TEMPEREE/CHAUDE

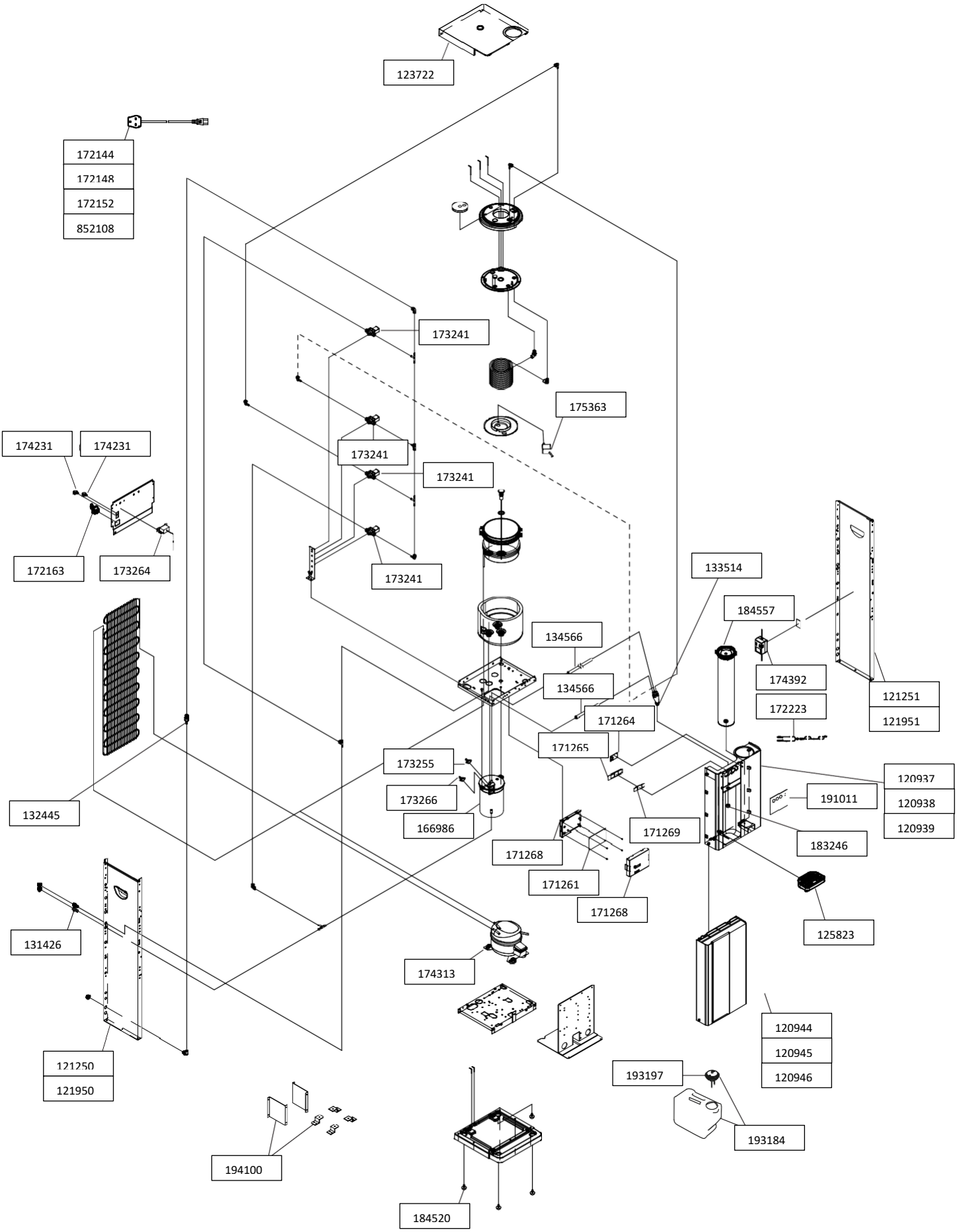

FROIDE/TEMPEREE/GAZEUSE

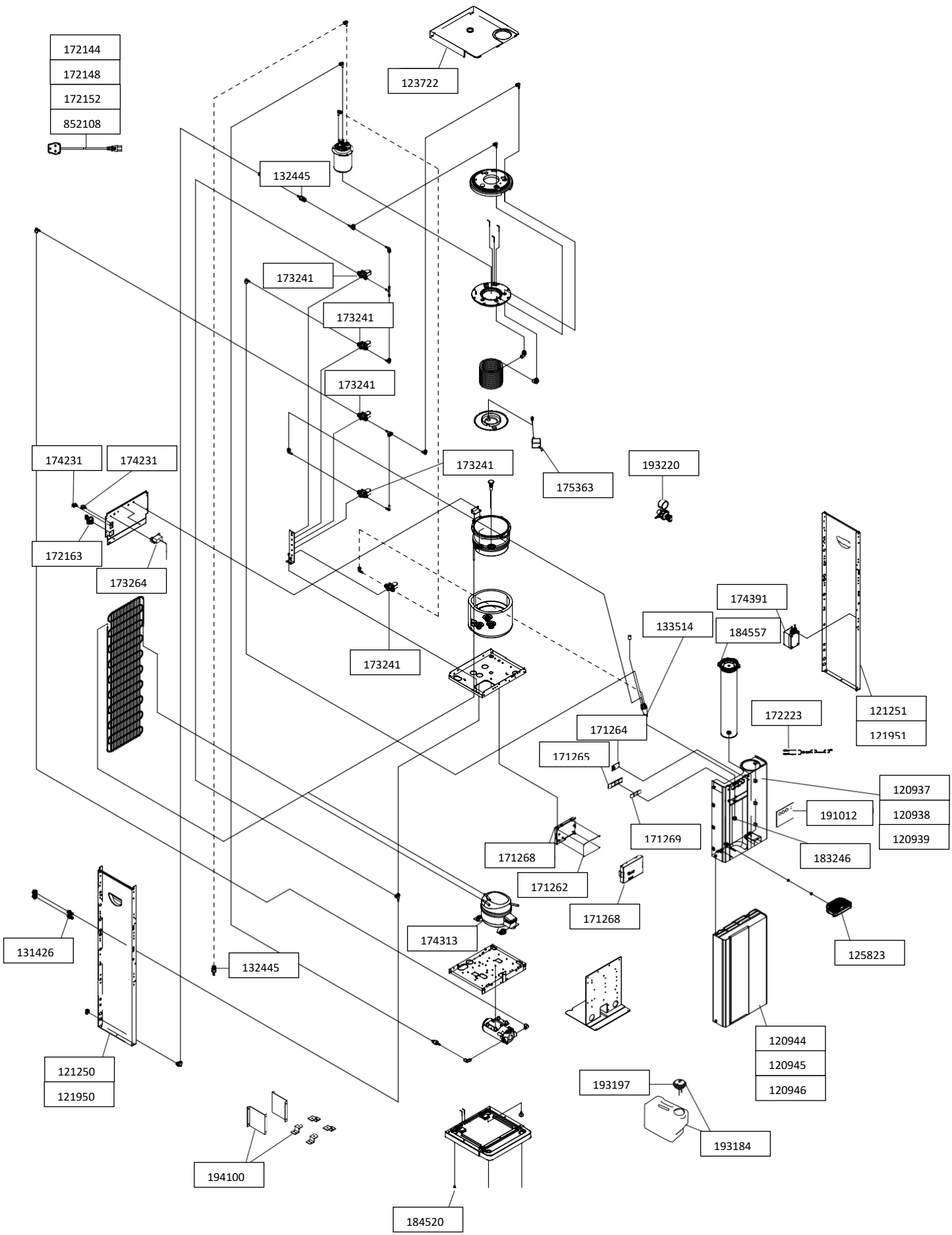

FROIDE/CHAUDE/GAZEUSE

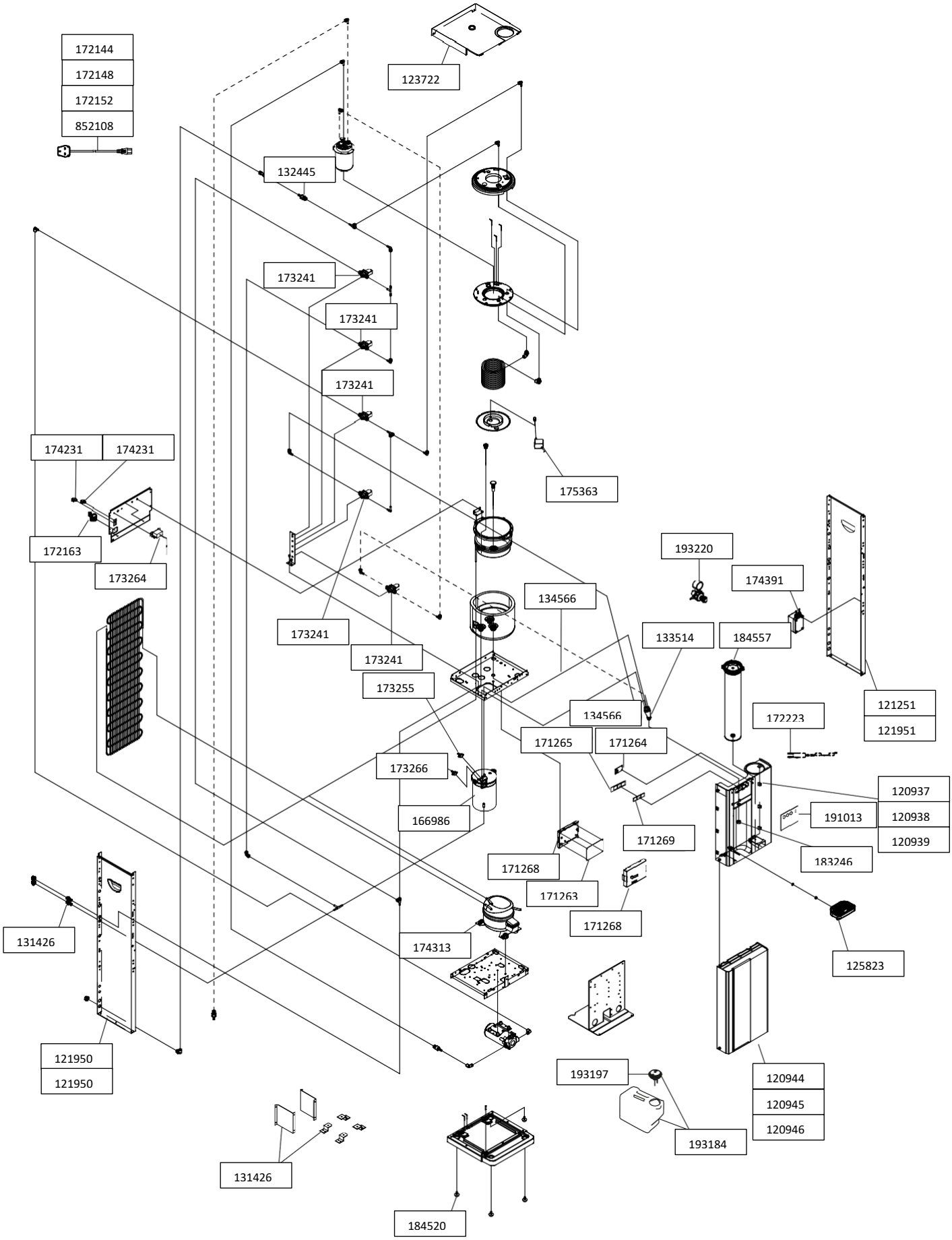

- **B4.2**
  FROIDE/TEMPEREE

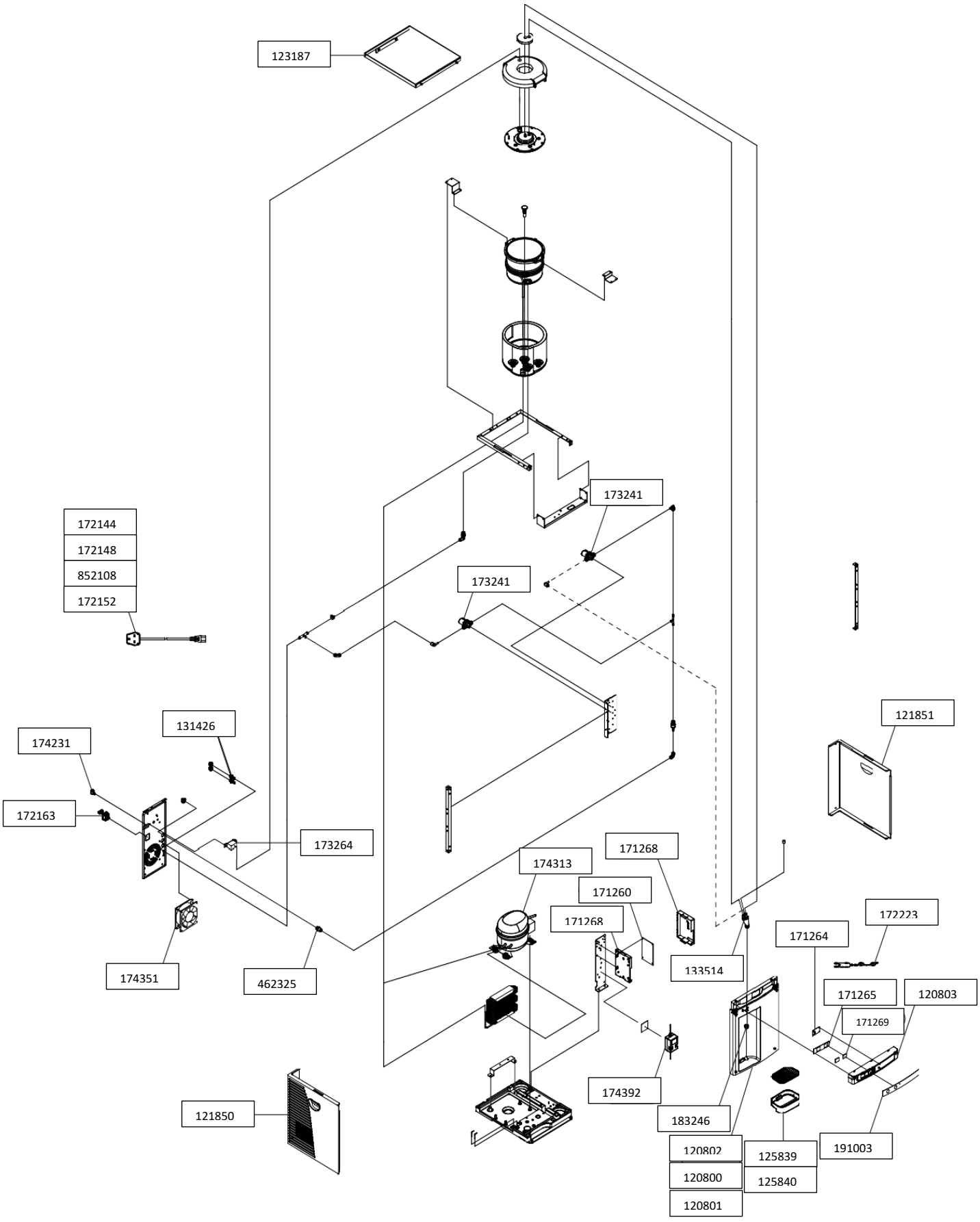

FROIDE/TEMPEREE/CHAUDE

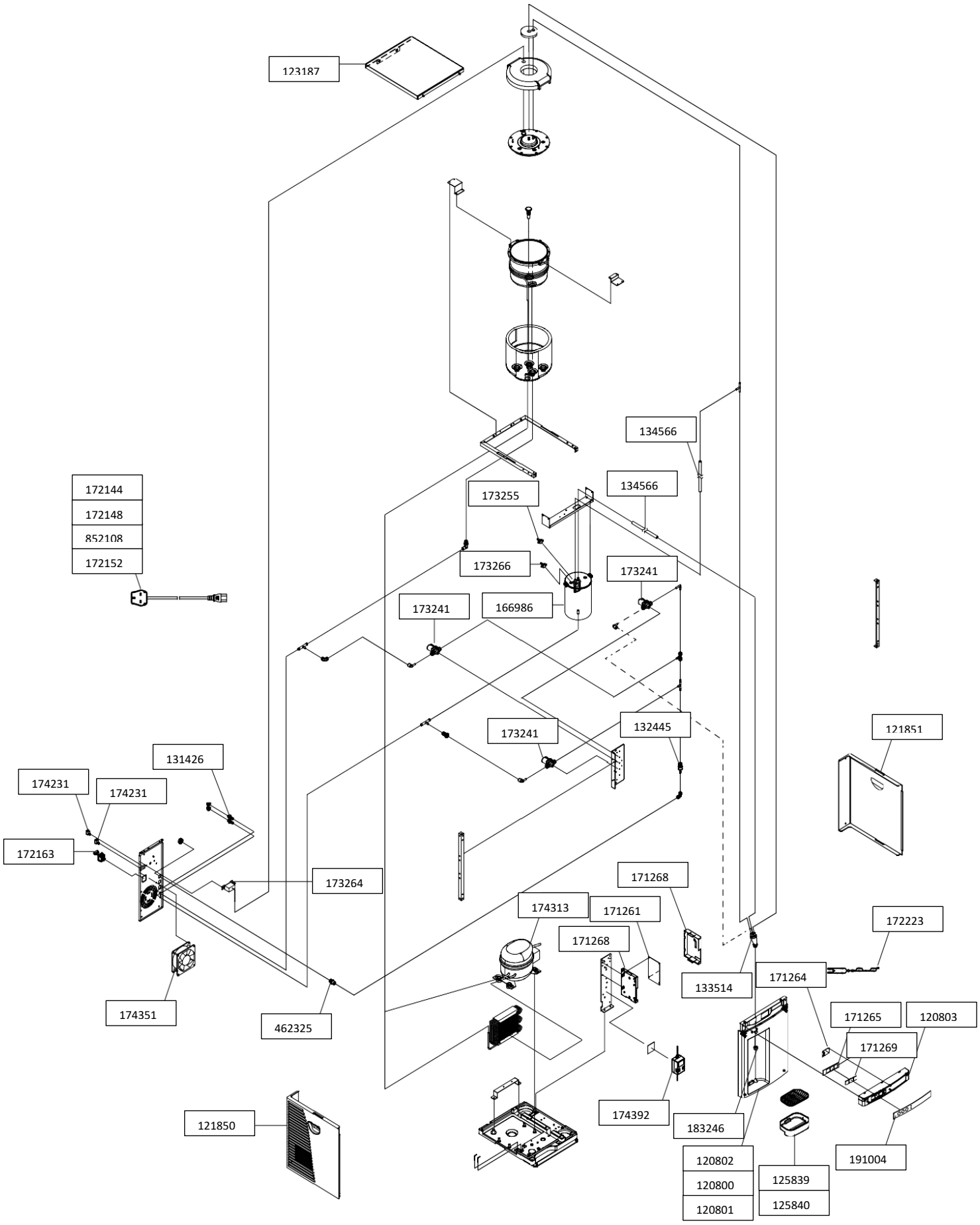

FROIDE/TEMPEREE/GAZEUSE

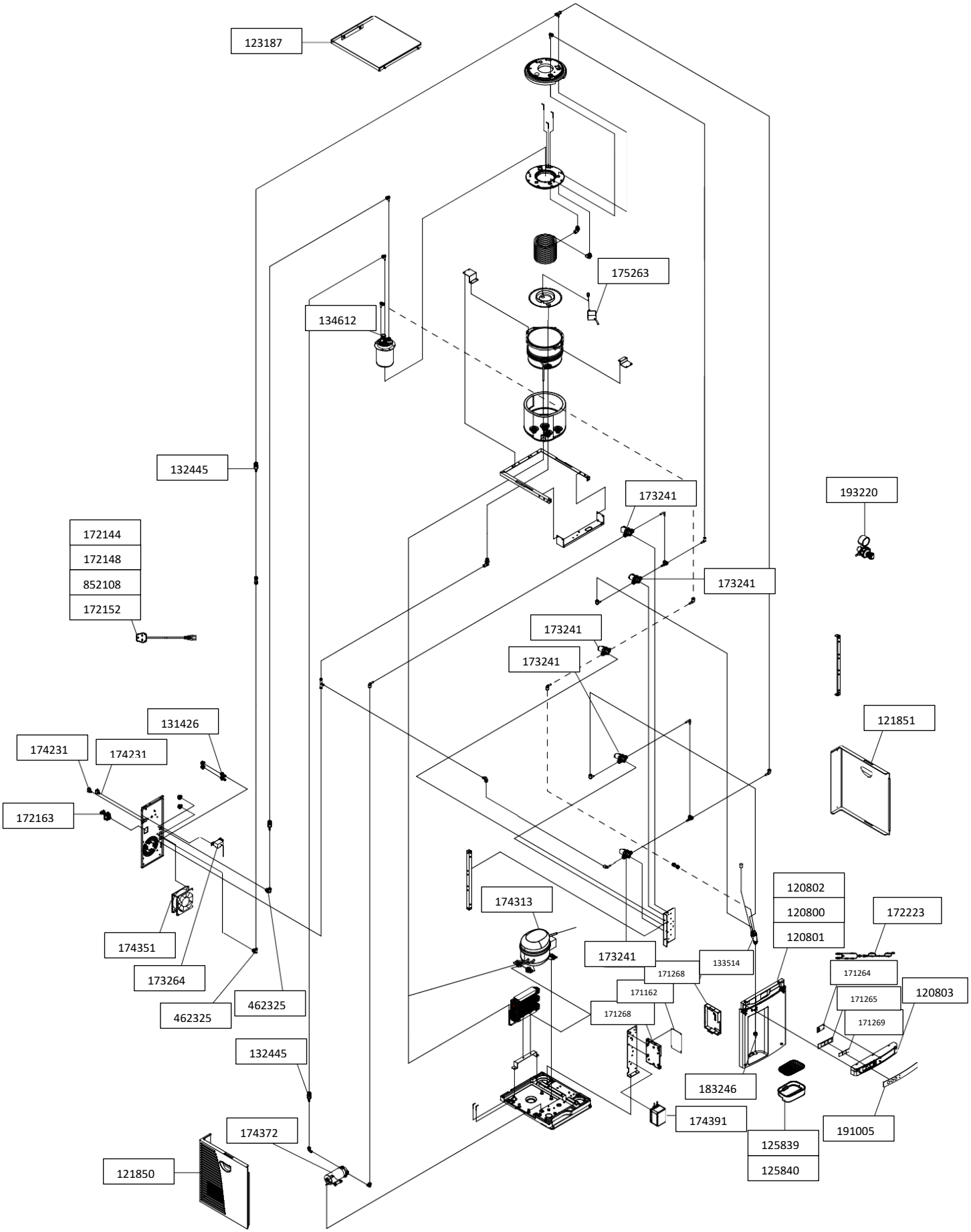

FROIDE/CHAUDE/GAZEUSE

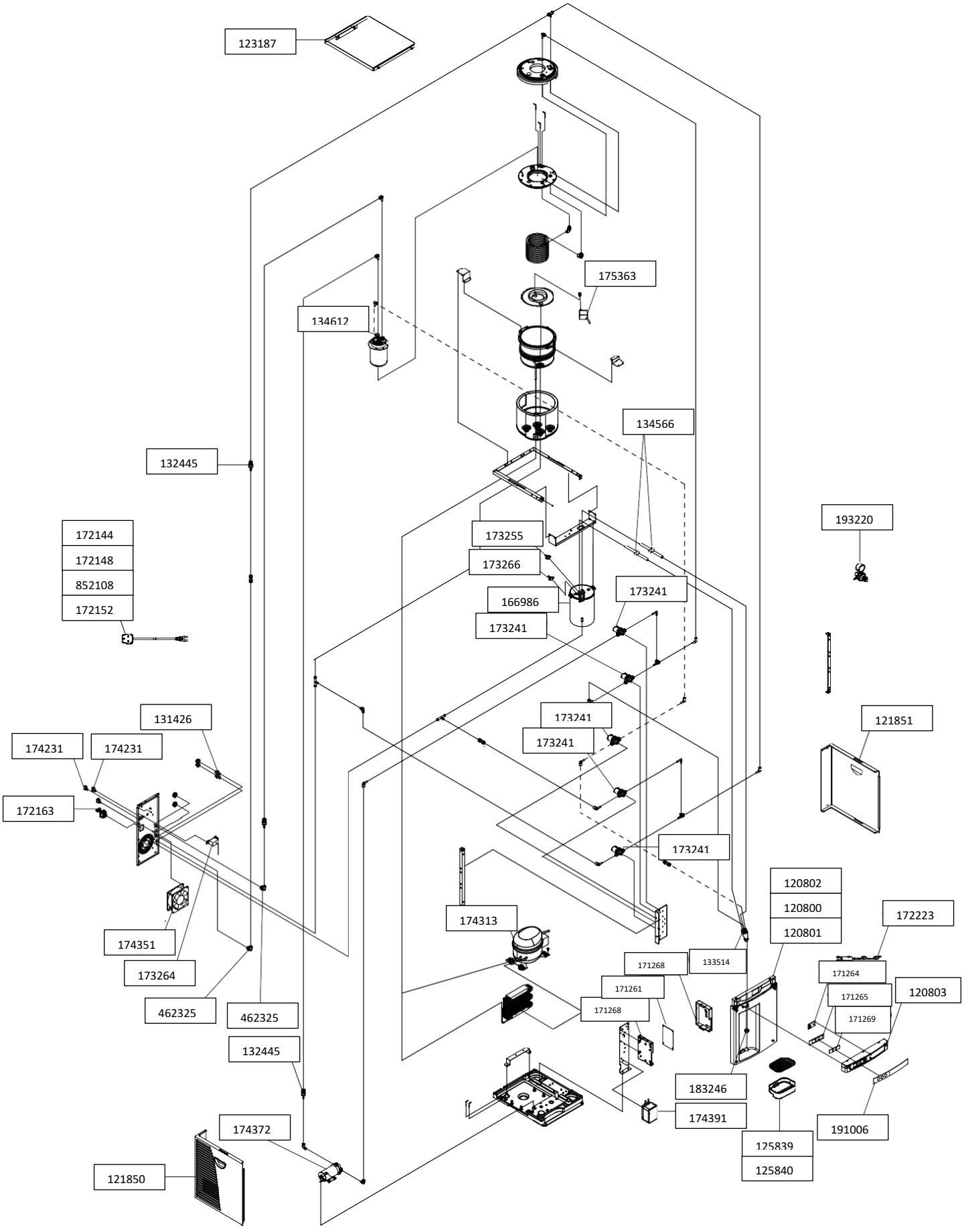

UNITE DE BASE

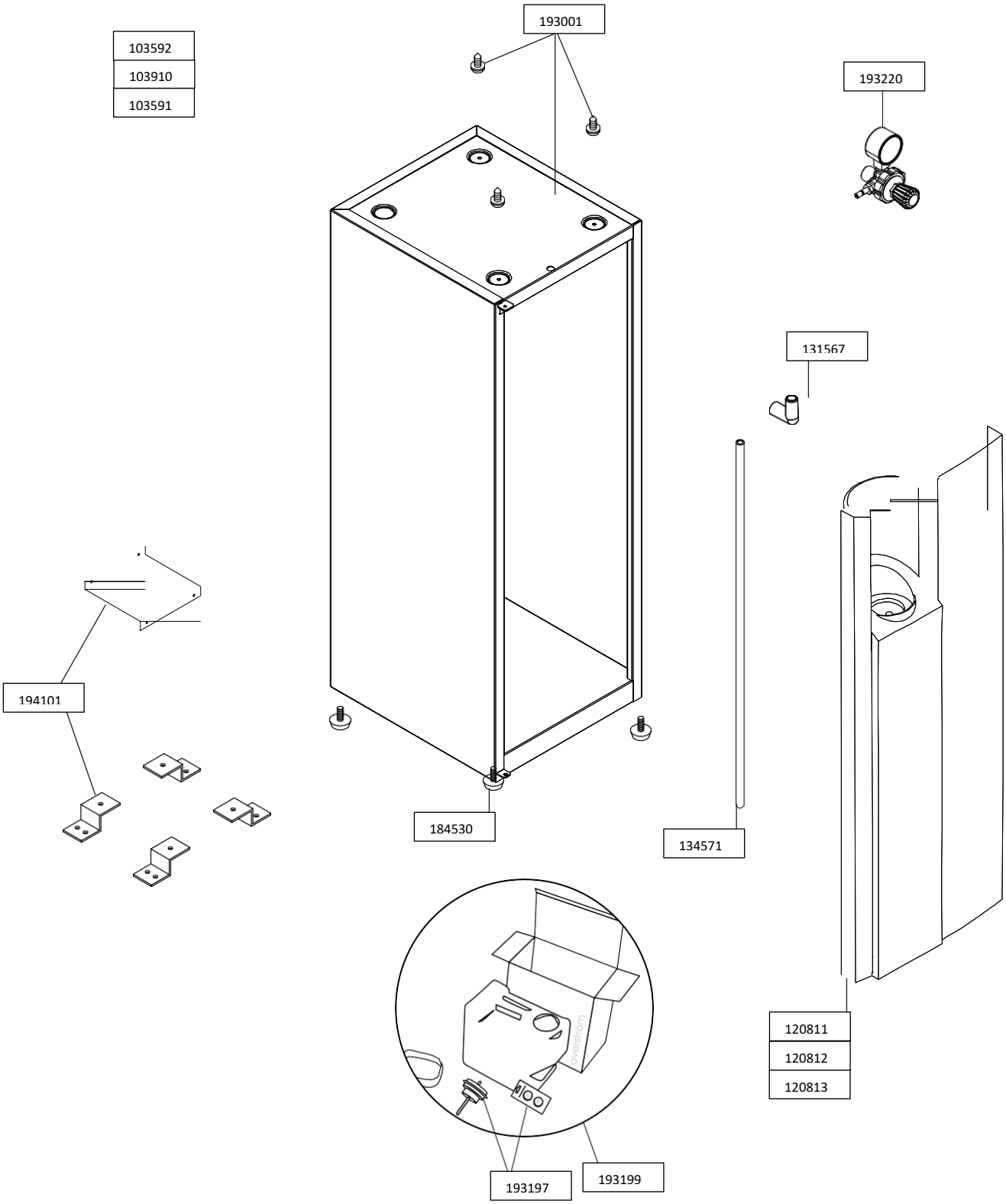

- **B5**
  FROIDE/TEMPEREE

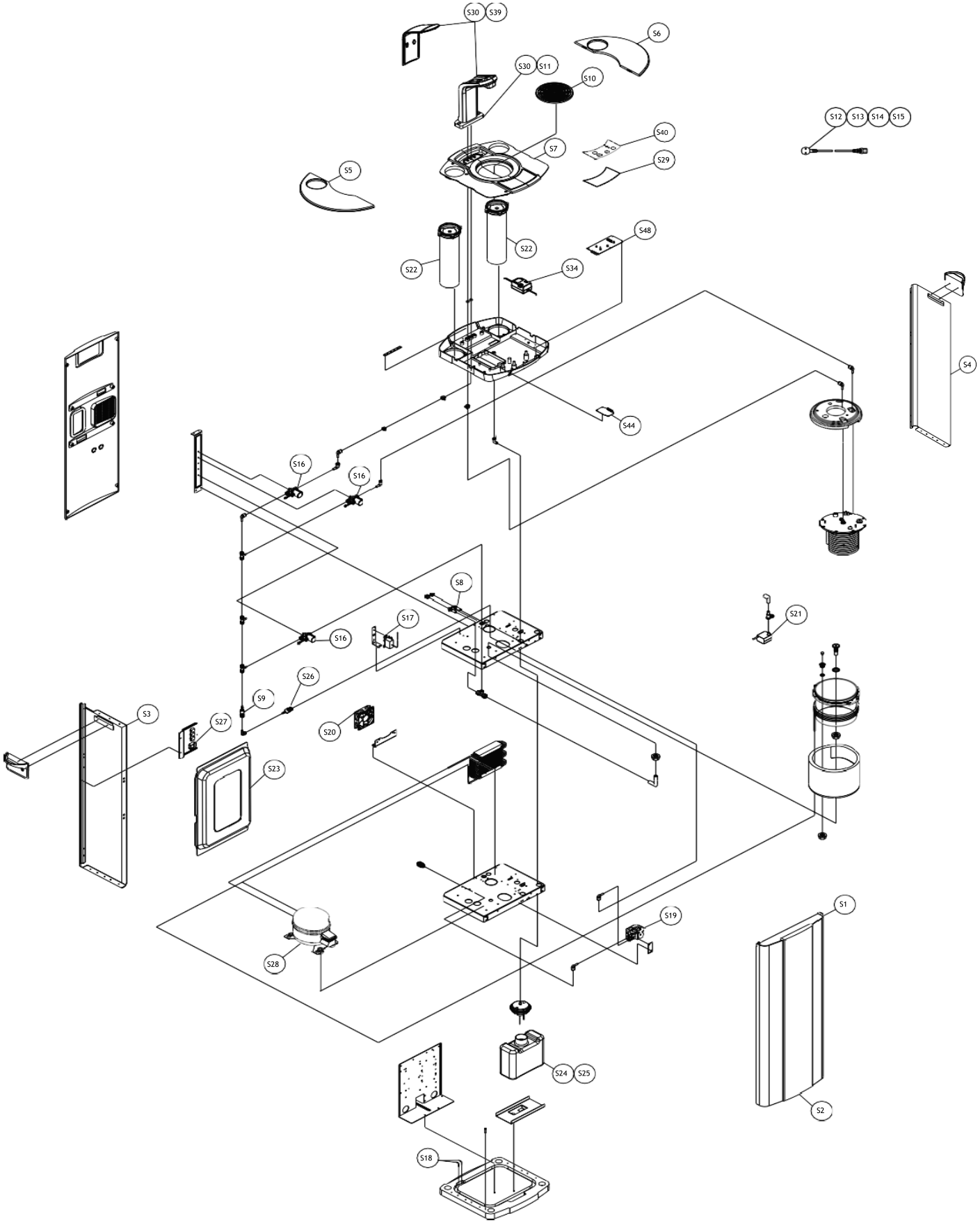

FROIDE/TEMPEREE/GAZEUSE

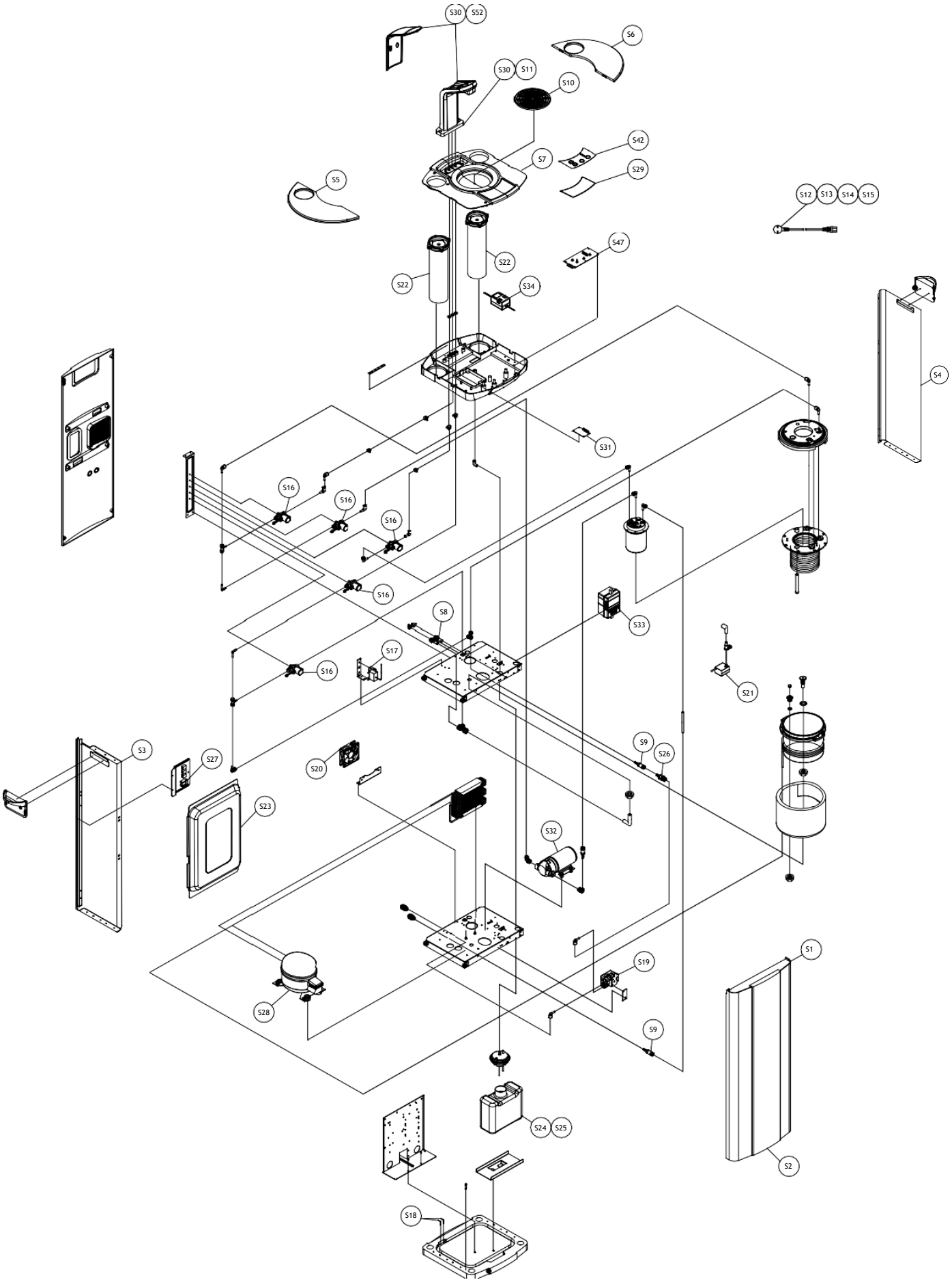

FROIDE/TEMPEREE/CHAUDE

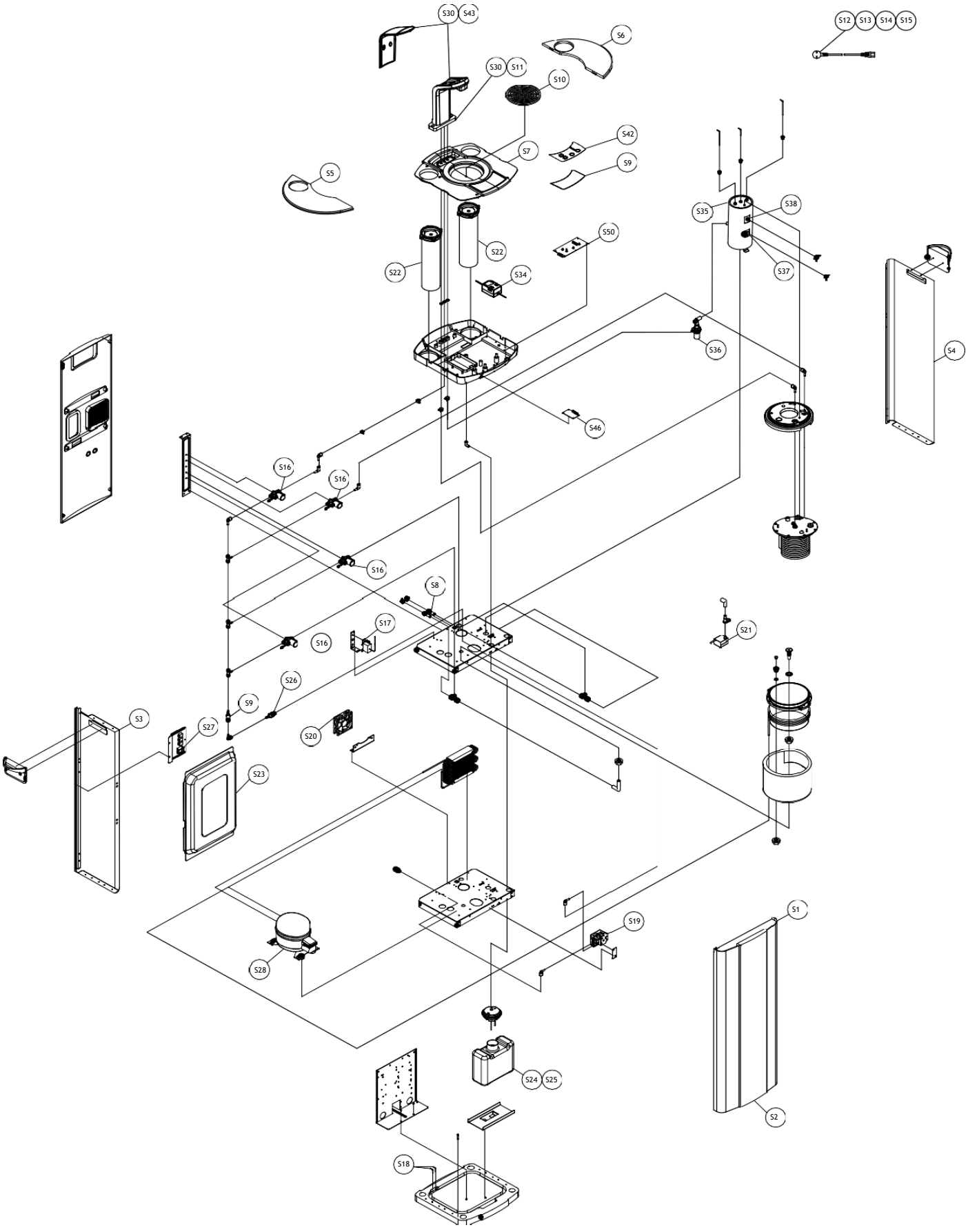

FROIDE/CHAUDE/GAZEUSE

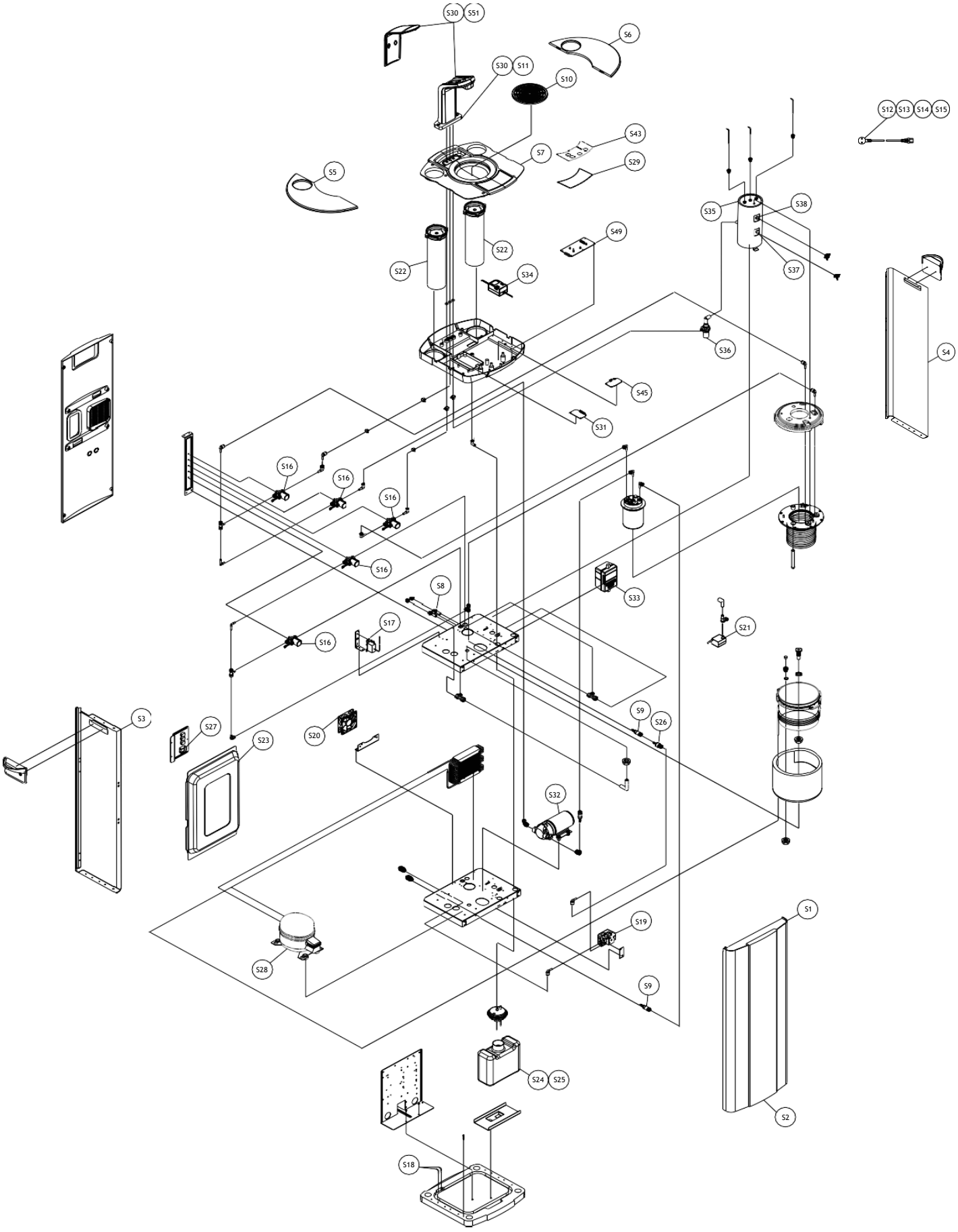

- **U1**
  COL DE CYGNE

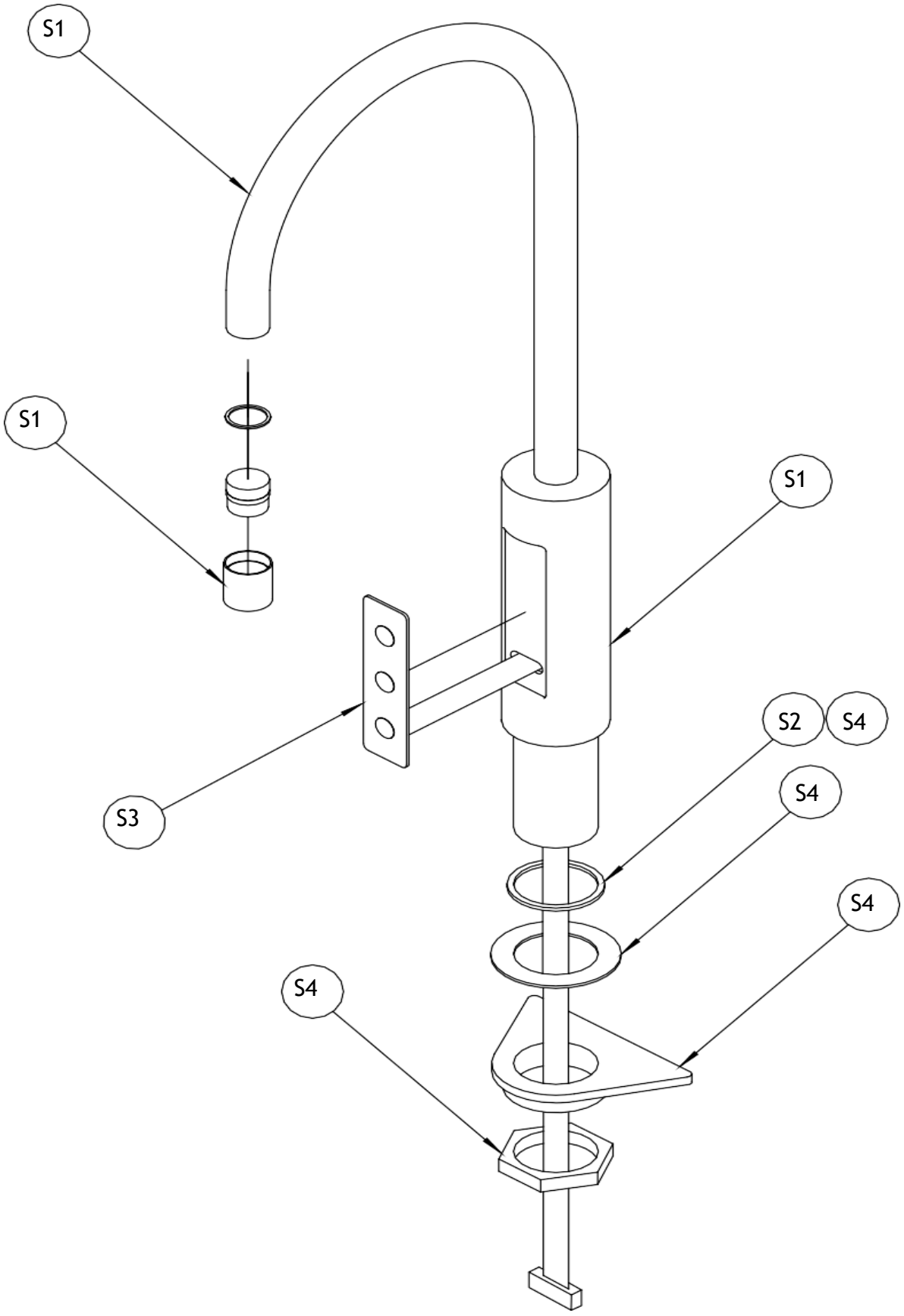

20L FROIDE/TEMPEREE

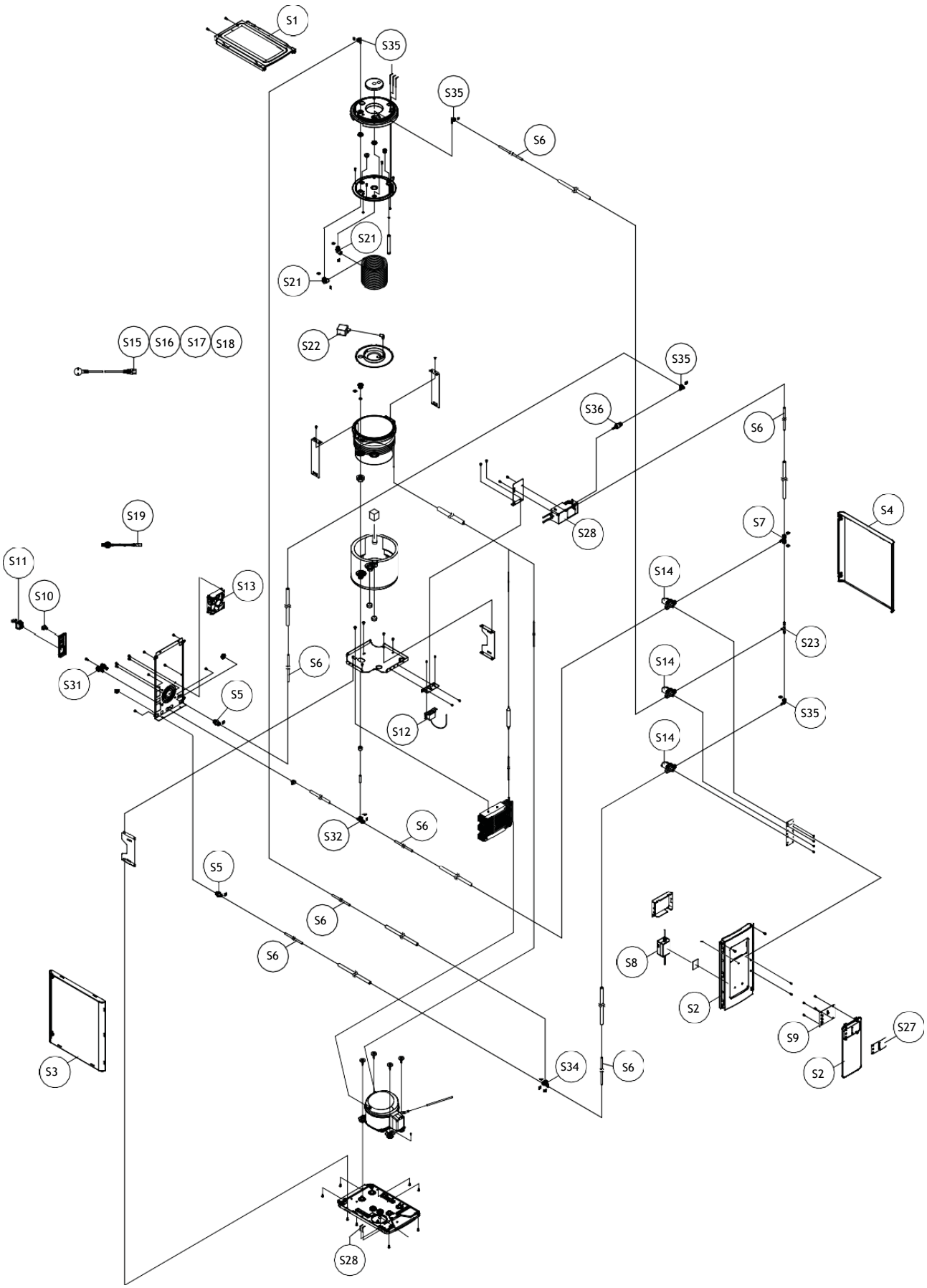

20L FROIDE/TEMPEREE/GAZEUSE

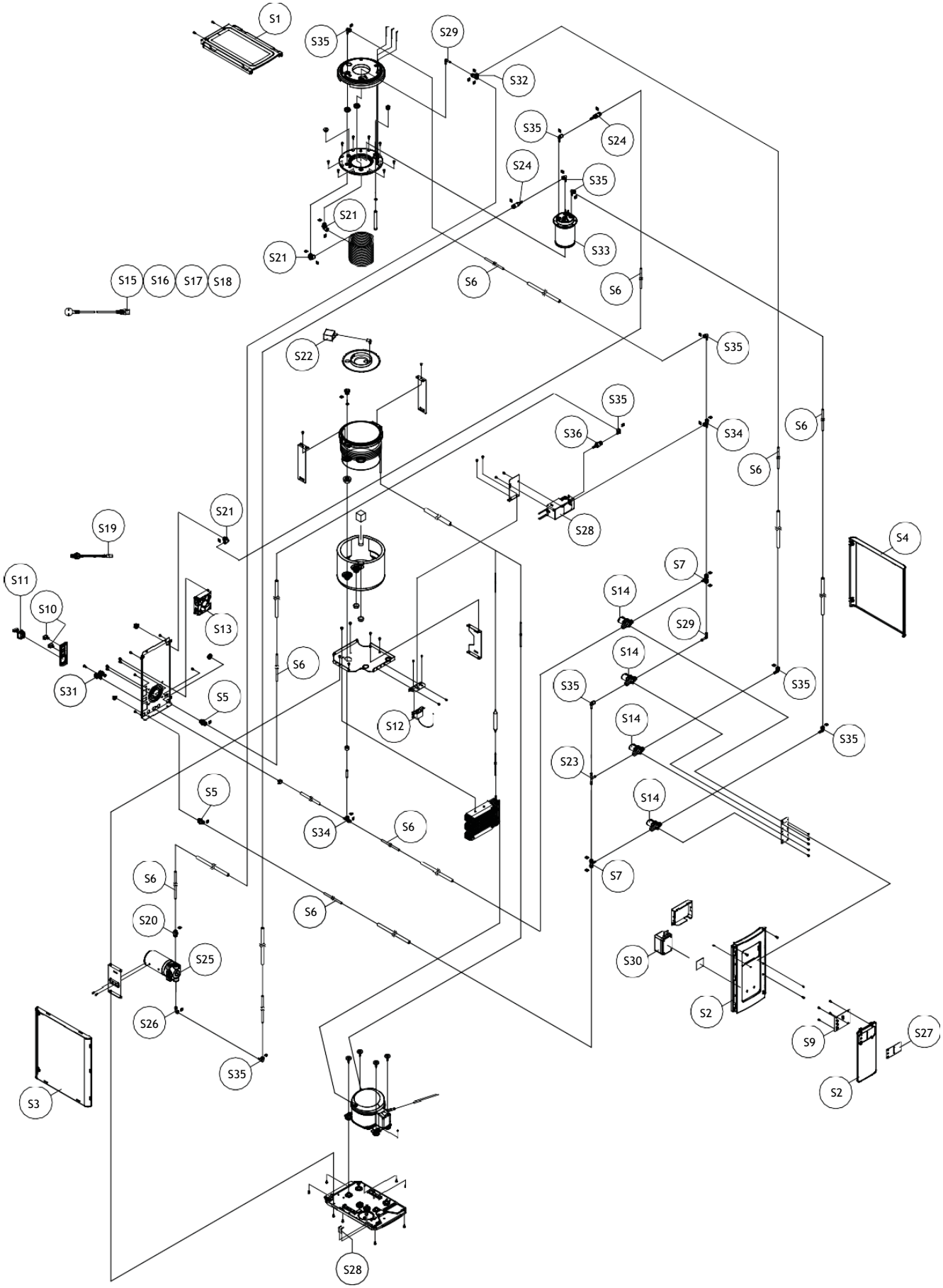

30L FROIDE/TEMPEREE/GAZEUSE

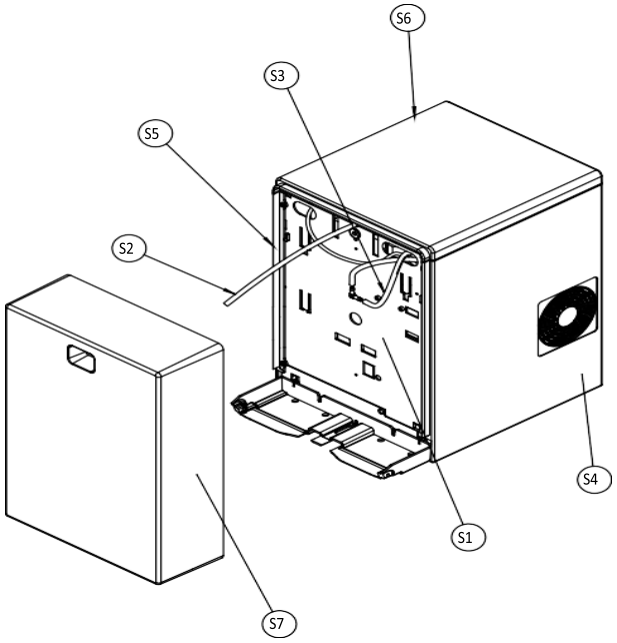

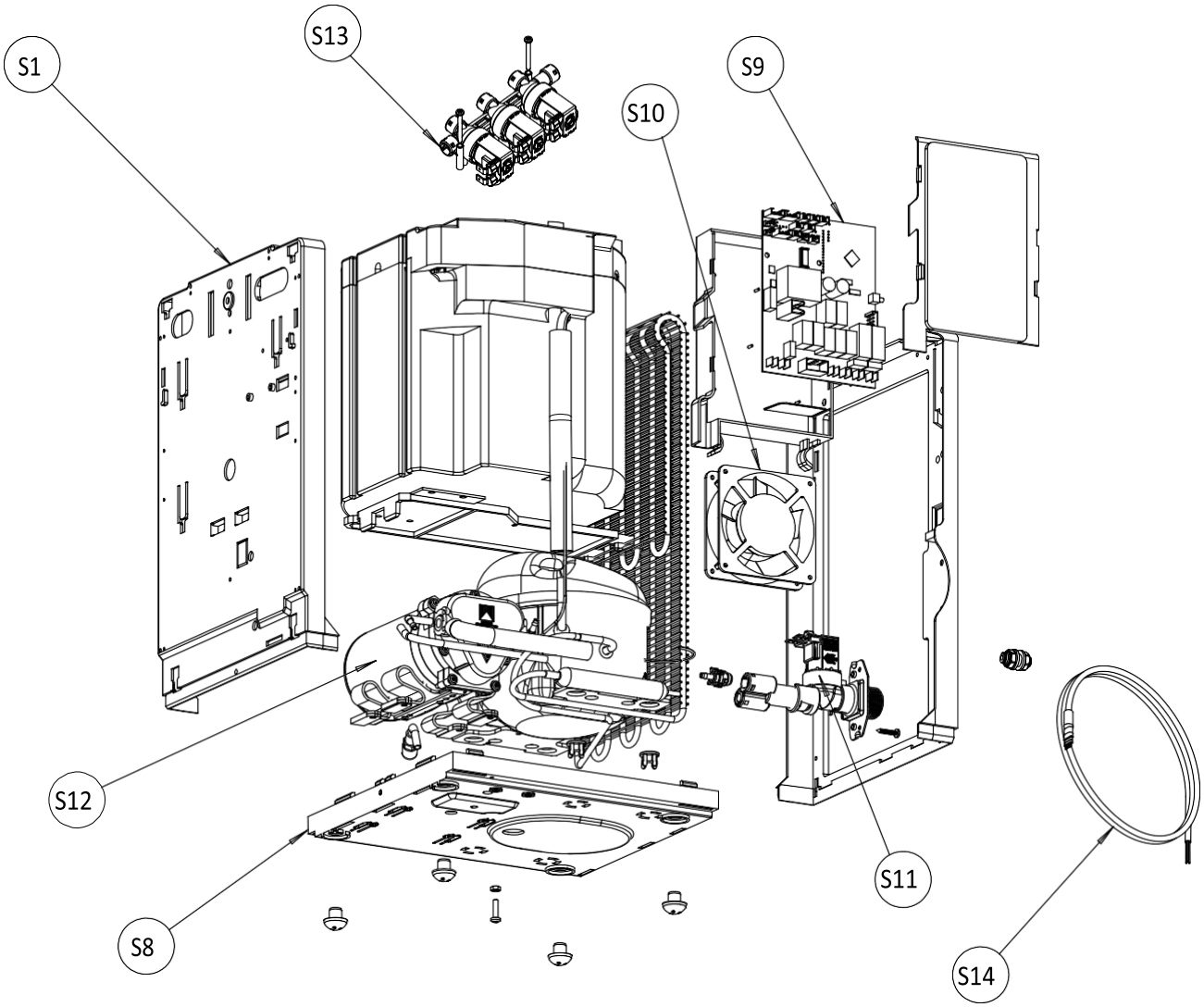

60L FROIDE/TEMPEREE/GAZEUSE

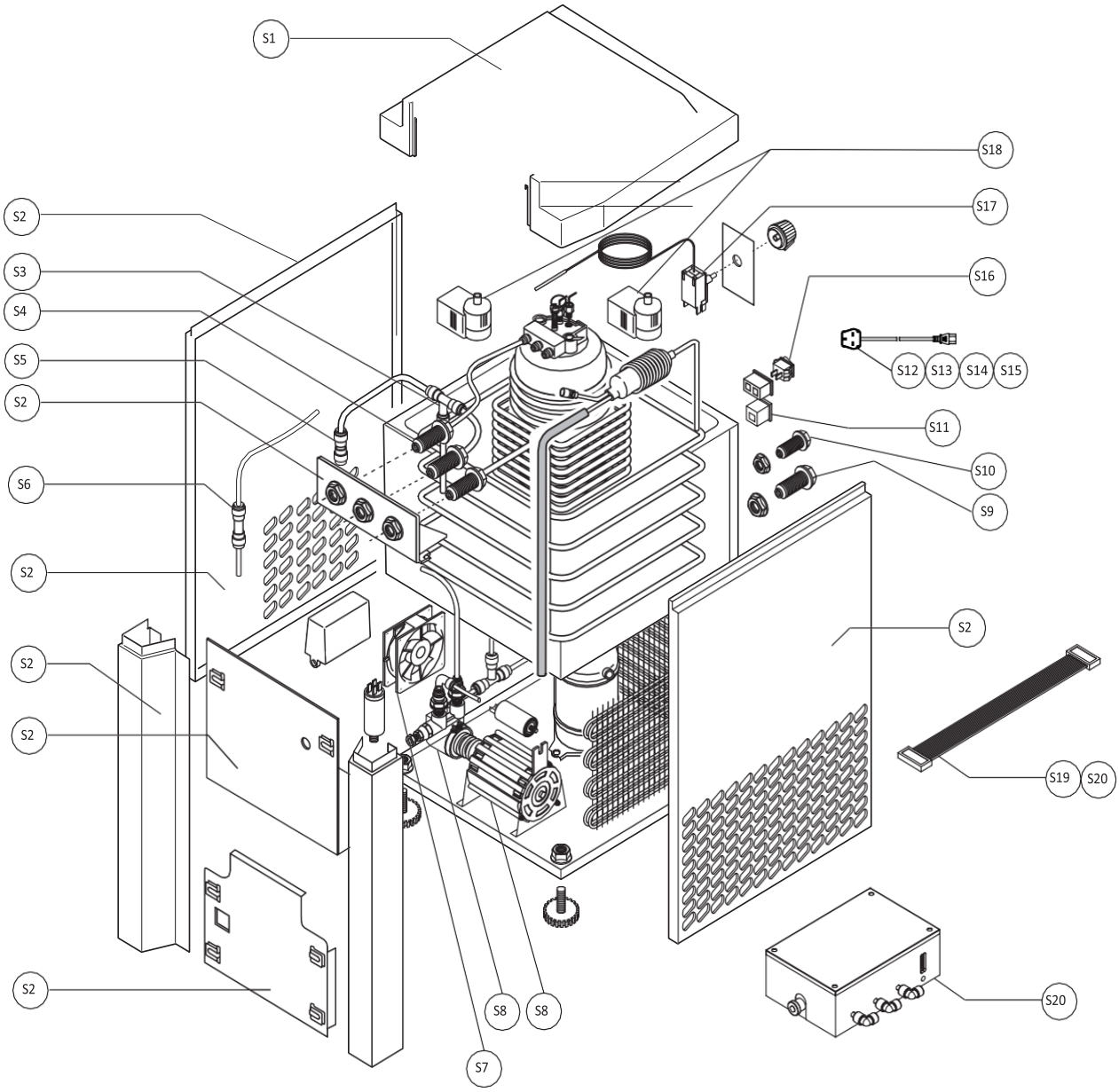

- **T1**

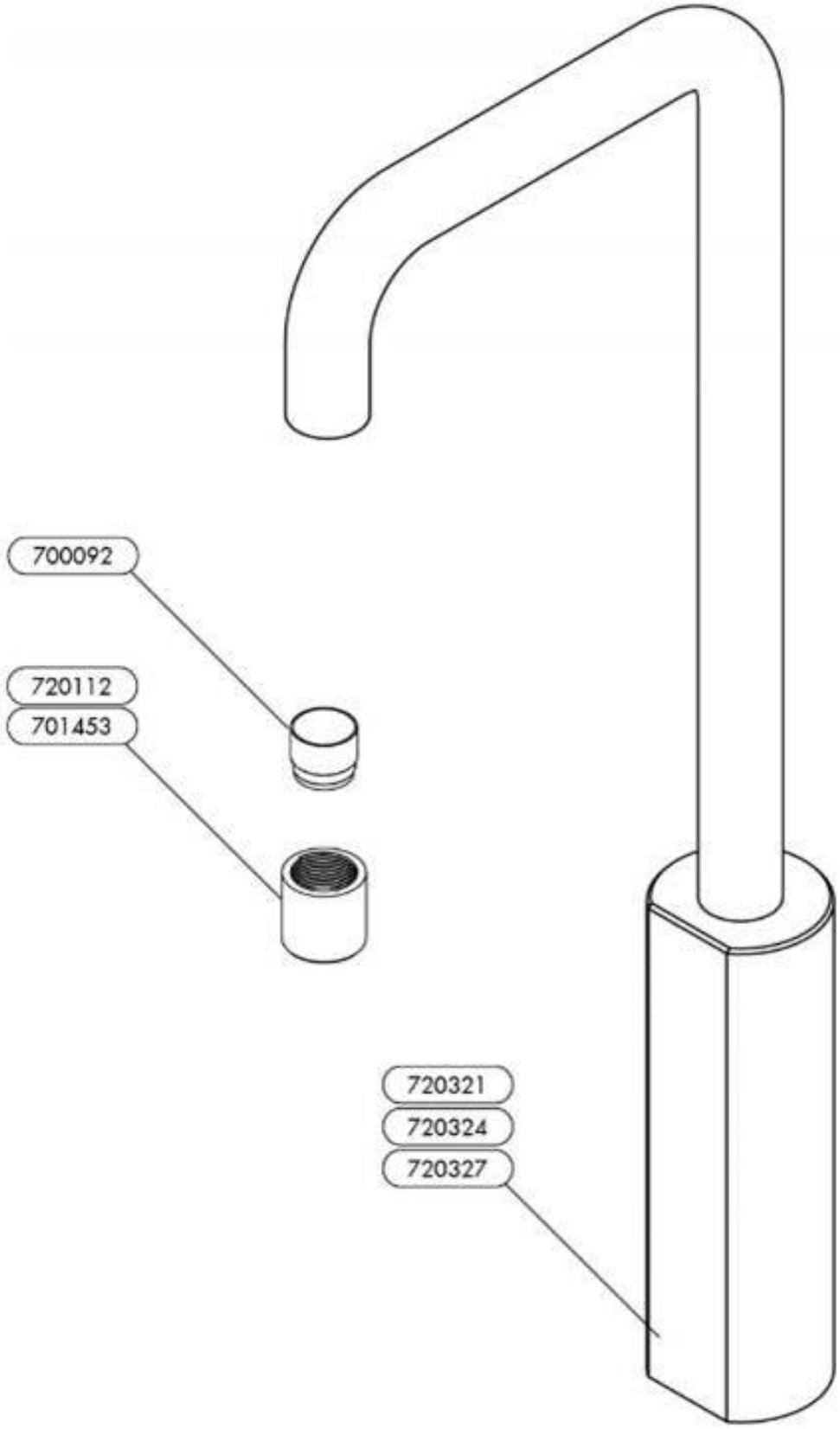

- **T2**

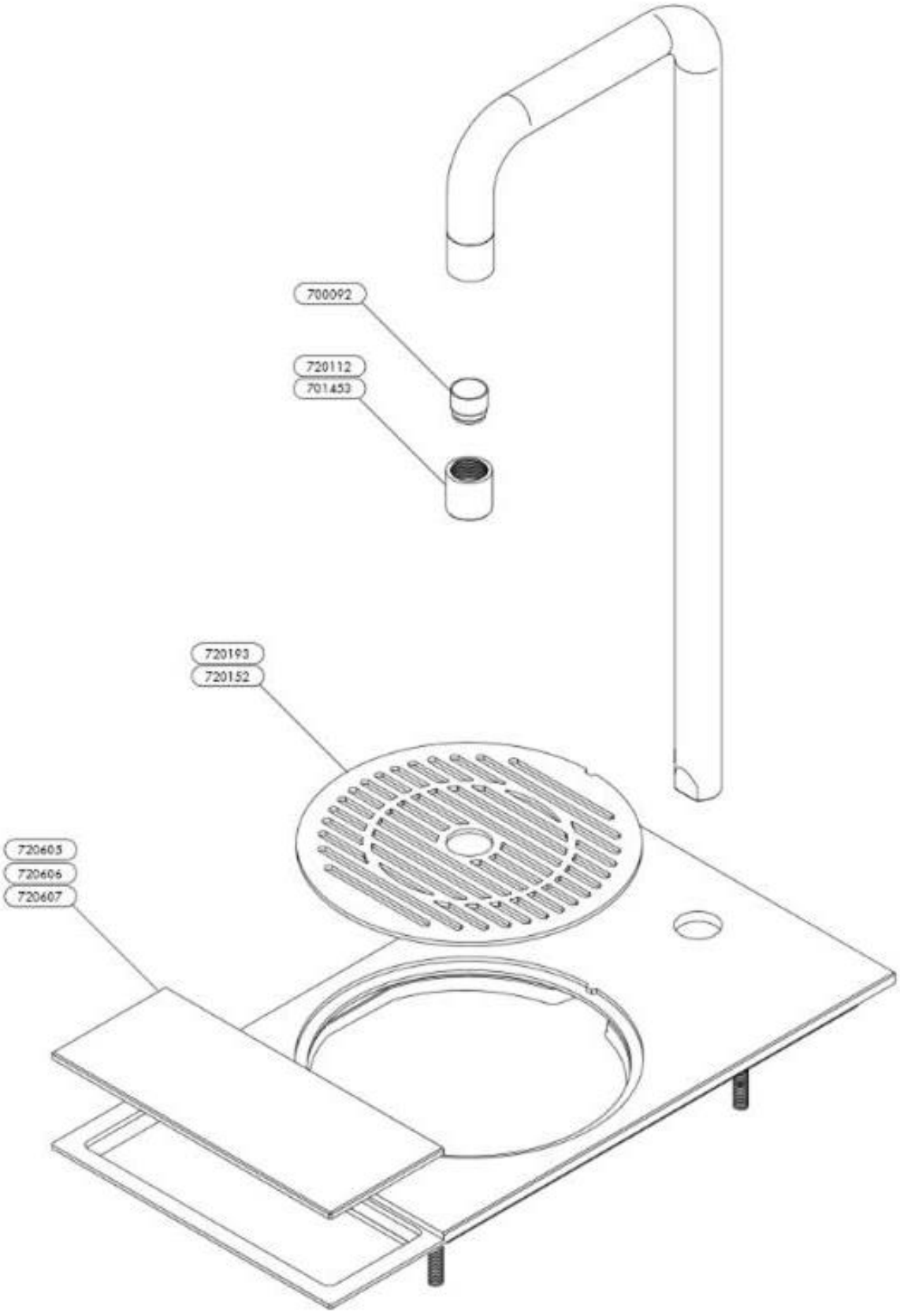

- **PROCORE T1 ET T2**

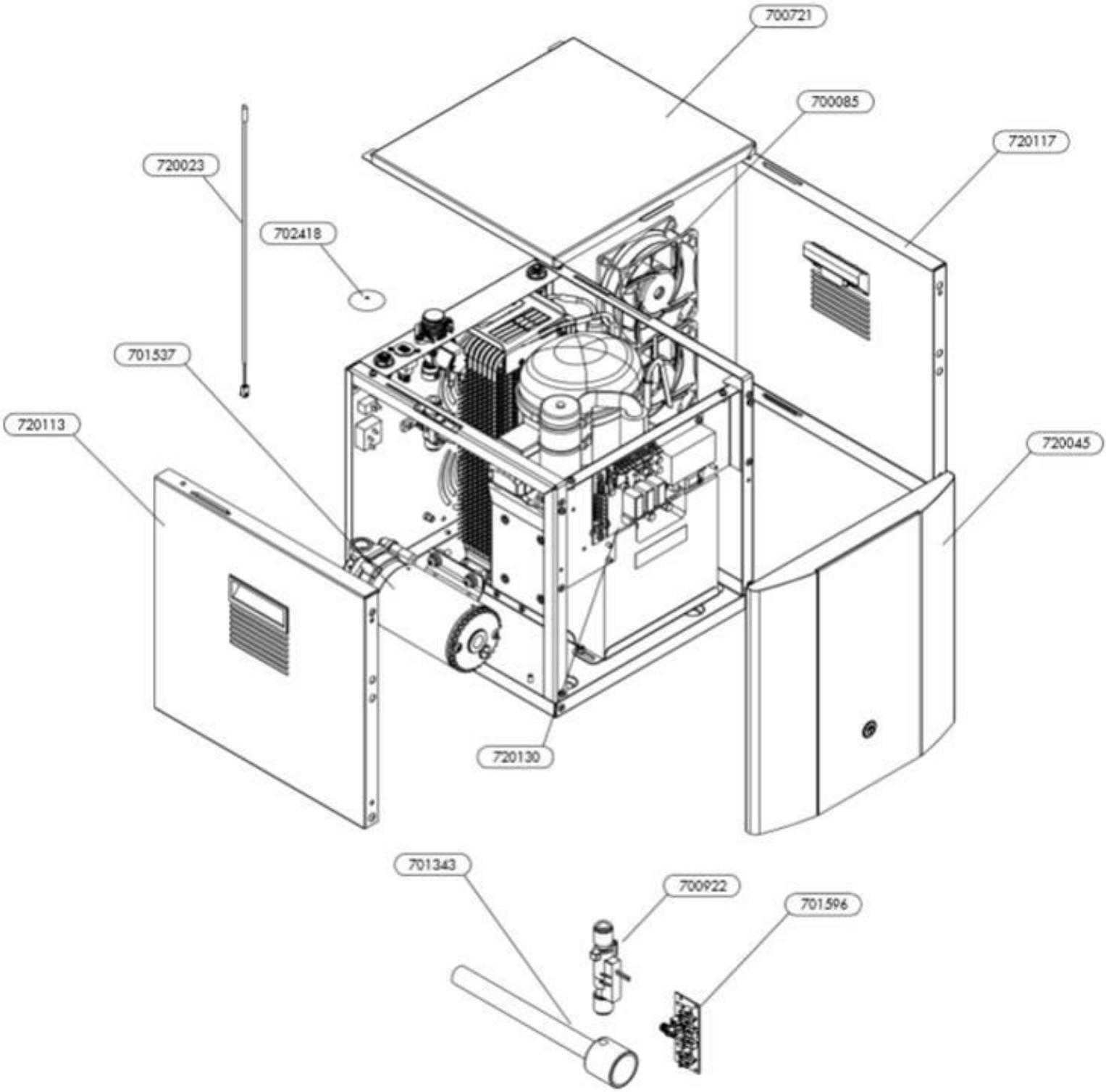

- **T3**

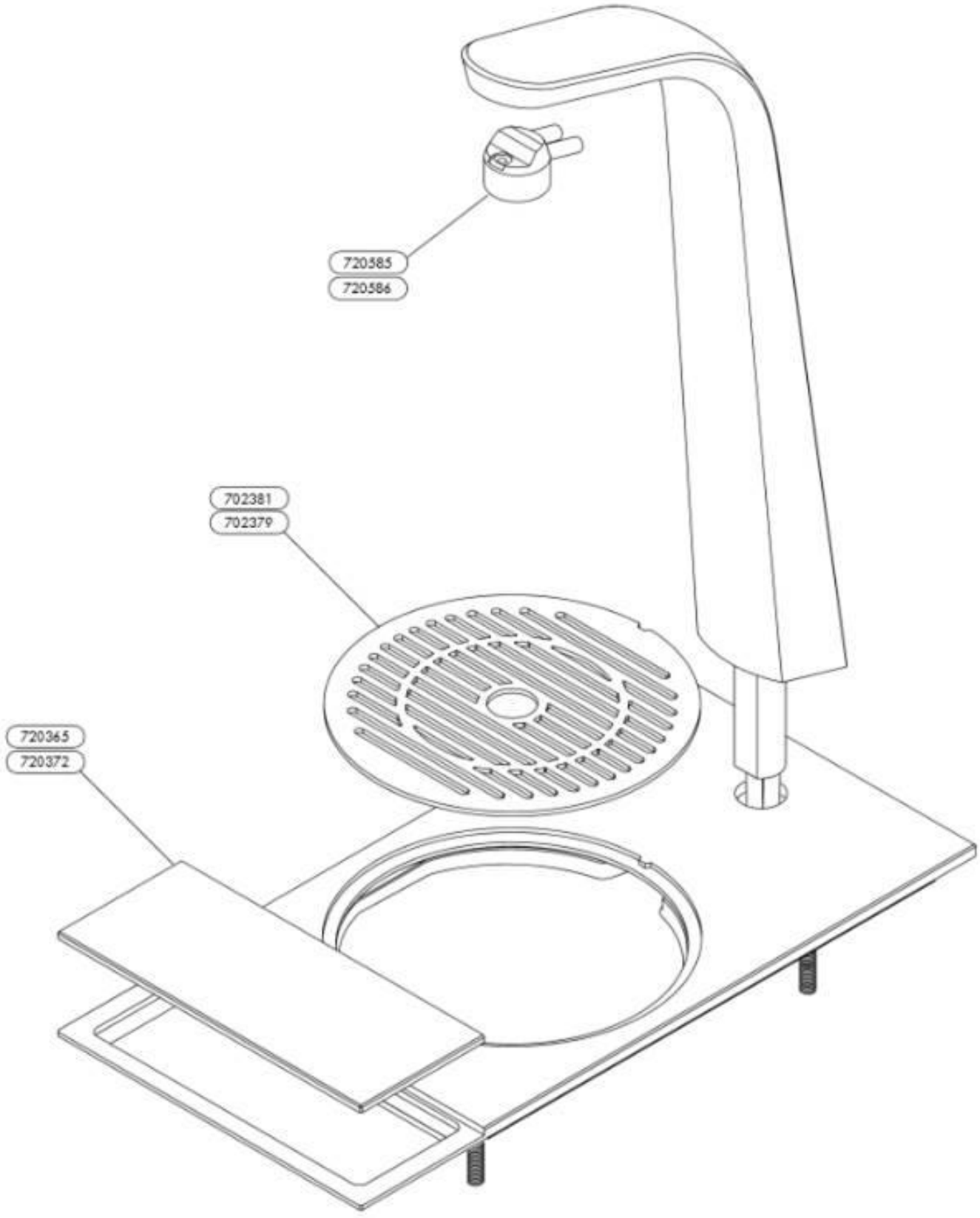

- **PROCORE T3**

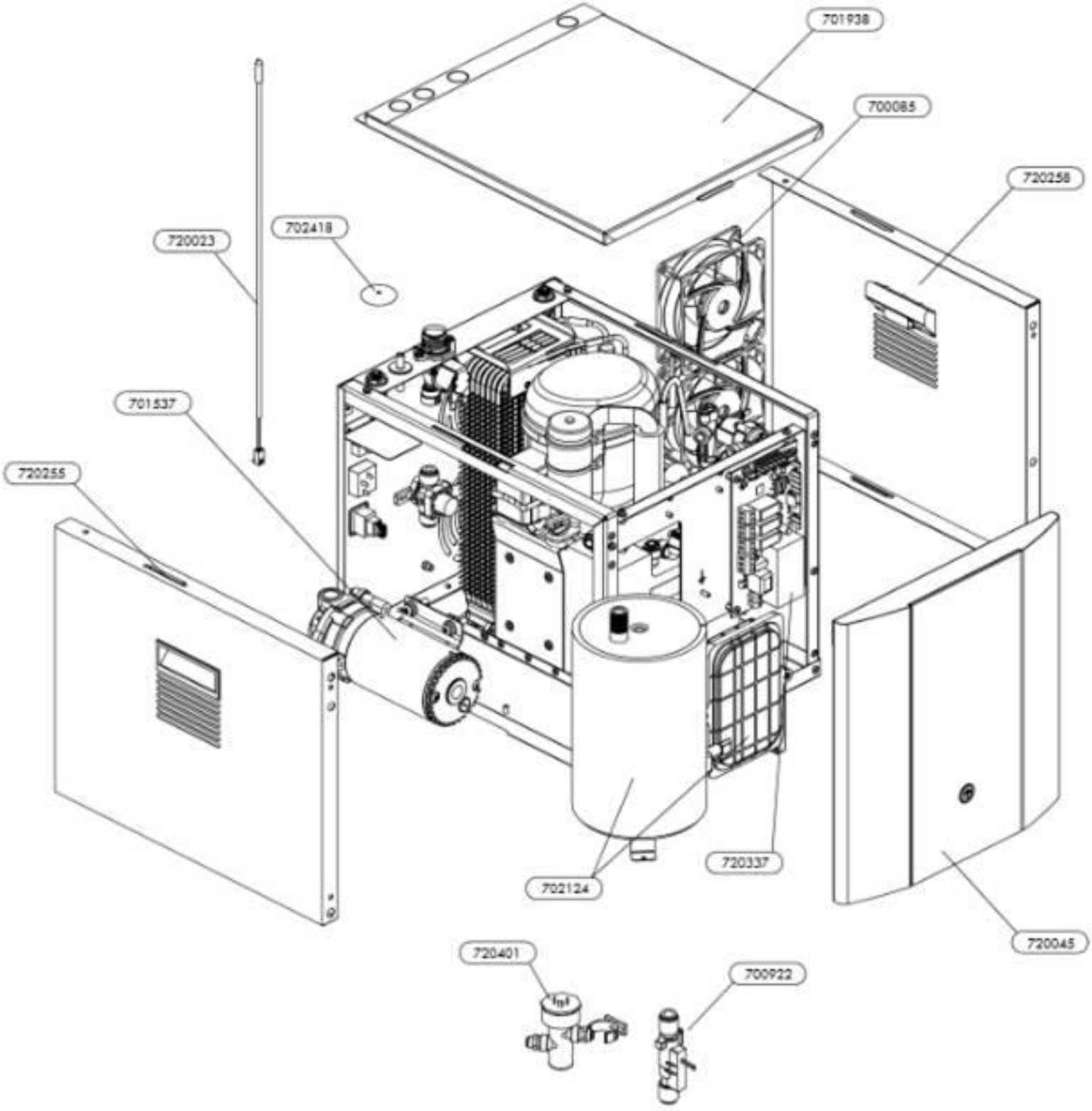
701938
700085
720258
720023
702418
701537
720255
720337
702124
720045
720401
700922

2. BLUPURA

a. BOUTONS 66

b. TRANSFORMATEUR 66

c. THERMOSTAT 66

d. POMPE GAZEUSE 66

e. ELECTROVANNE 67

f. BAC A EGOUTTURE 67

g. SYSTEM UV 68

h. BON DE VIDANGE 68

i. CARROSSERIE 69

j. VUE ECLATEE 70

- COOL 1 80 FIZZ 70

2. BLUPURA

a. BOUTONS

N° interne	Désignation	Code fabricant	Image	Code barre
PDBLUCOOL011	BOUTON POUSSOIR COOL 1	760474 (252)		PDBLUCOOL011

b. TRANSFORMATEUR

N° interne	Désignation	Code fabricant	Image	Code barre
PDBLUCOOL010	TRANSFORMATEUR COOL 1	760065 (38)	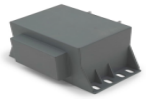	PDBLUCOOL010

c. THERMOSTAT

N° interne	Désignation	Code fabricant	Image	Code barre
PDBLUCOOL007	THERMOSTAT FROID COOL 1	760041 (19)		PDBLUCOOL007

d. POMPE GAZEUSE

N° interne	Désignation	Code fabricant	Image	Code barre
PDBLUCOOL014	POMPE GAZEUSE COOL 1	760033 (7)		PDBLUCOOL014

PDBLUCOOL015	CHAMBRE CARBONIQUE COOL 1 80 FIZZ	480213		PDBLUCOOL015
PDBLUCOOL016	CHAMBRE CARBONIQUE COOL 1 150 FIZZ	411585		PDBLUCOOL016

2. BLUPURA

e. ELECTROVANNE

N° interne	Désignation	Code fabricant	Image	Code barre
PDBLUCOOL001	ELECTROVANNE COOL 1	760086 (58)		PDBLUCOOL001
PDBLUCOOL005	ELECTROVANNE 3/4" COOL 1	760168 (136)		PDBLUCOOL005
PDBLUCOOL017	ELECTROVANNE 8MM 24V	760491		PDBLUCOOL017

f. BAC A EGOUTTURE

N° interne	Désignation	Code fabricant	Image	Code barre
PDBLUCOOL002	GRILLE DU BAC A EGOUTTURE COOL 1	760689 (420)		PDBLUCOOL002
PDBLUCOOL019	BAC A EGOUTTURE COMPLET AVEC EVAC ECOCHIC	760548		PDBLUCOOL019

2. BLUPURA

g. SYSTEM UV

N° interne	Désignation	Code fabricant	Image	Code barre
PDBLUCOOL009	BLOC UV IN COOL 1	750004 (38)		PDBLUCOOL009
PDBLUCOOL012	BLOC UV OUT COOL 1	760087 (59)		PDBLUCOOL012
PDBLUCOOL013	STERILISATEUR UV 13W COOL 1	150043		PDBLUCOOL013

h. BONDE DE VIDANGE

N° interne	Désignation	Code fabricant	Image	Code barre
PDBLUCOOL003	BONDE DE VIDANGE COOL 1	760807 (525)		PDBLUCOOL003
PDBLUCOOL008	TUYAU D'EVACUATION COOL 1	760475 (253)		PDBLUCOOL008

2. BLUPURA

i. CARROSSERIE

N° interne	Désignation	Code fabricant	Image	Code barre
PDBLUCOOL004	AGITATEUR - POMPE IMMERSION COOL 1	760253 (211)		PDBLUCOOL004
PDBLUCOOL006	RACCORD D'ENTREE COOL 1	760574 (344)		PDBLUCOOL006
PDBLUCOOL018	SERRURE BLUPURA COOL 1	130007		PDBLUCOOL018

2. BLUPURA

j. VUE ECLATEE

- **COOL 1 80 FIZZ**

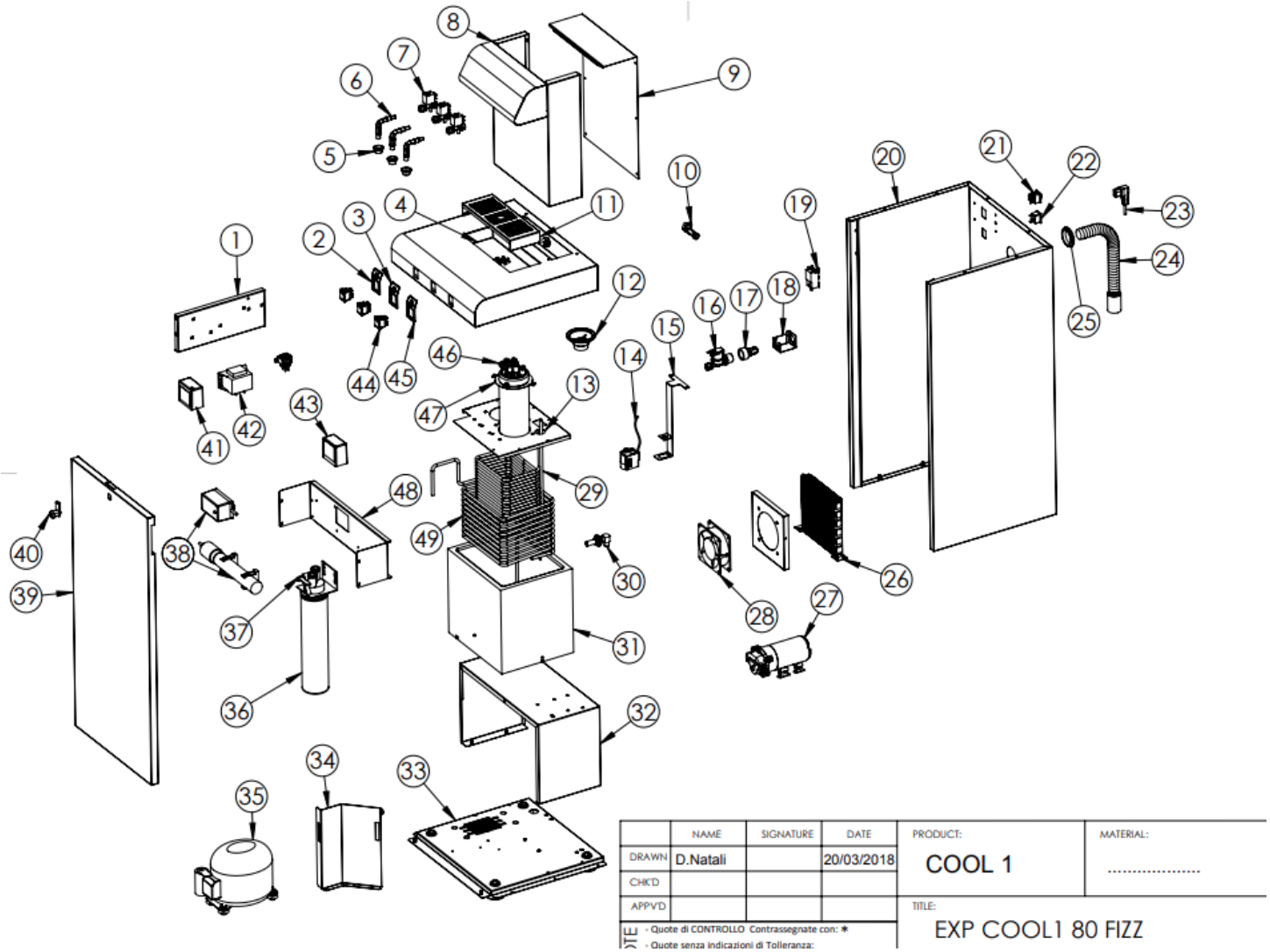

3. OASIS (KALIX)

a. BOUTONS 72

b. THERMOSTAT 74

c. POMPE GAZEUSE 74

d. BUSE 75

e. CARTE ELECTRONIQUE 76

f. CIRCUIT D'EAU 77

g. ELECTROVANNE 78

h. BAC A EGOUTTURE 78

i. KIT EVACUATION 78

j. CHAUDIERE 79

k. PORTE GOBLET 79

l. CARROSSERIE 80

m. VUE ECLATEE 83

- KALIX 83

3. OASIS (KALIX)

a. BOUTONS

N° interne	Désignation	Code fabricant	Image	Code barre
PDOAKALIX030	SUPPORT DE BOUTONS KALIX	034617-001 (2)		PDOAKALIX030
PDOAKALIX031	CONTACTEUR DE BOUTONS KALIX	034615-001		PDOAKALIX031
PDOAKALIX032	RESSORT DE BOUTON KALIX	034649-001 (3)		PDOAKALIX032
PDOAKALIX038	CACHE BOUTON TRANSPARENT KALIX	034616-001 (1)		PDOAKALIX038
PDOAKALIX039	BOUTON TEMPERE KALIX	037304-002 (4)		PDOAKALIX039
PDOAKALIX040	BOUTON FROID KALIX	037304-001 (4)		PDOAKALIX040
PDOAKALIX041	BOUTON GAZEUX KALIX	037304-004 (4)		PDOAKALIX041
PDOAKALIX042	BOUTON CHAUD KALIX	037304-003 (4)		PDOAKALIX042

PDOAKALIX043	CAPTEUR DE COMMANDE INFRAROUGE KALIX	042031-001		PDOAKALIX043

3. OASIS (KALIX)

b. THERMOSTAT

N° interne	Désignation	Code fabricant	Image	Code barre
PDOAKALIX026	THERMOSTAT FROID KALIX	027040-049 (7)		PDOAKALIX026

c. POMPE GAZEUSE

N° interne	Désignation	Code fabricant	Image	Code barre
PDOAKALIX022	POMPE GAZEUSE 24V KALIX	034962-001 (20)		PDOAKALIX022

3. OASIS (KALIX)

d. BUSE

N° interne	Désignation	Code fabricant	Image	Code barre
PDOAKALIX004	BUSE KALIX	034625-002 (9)	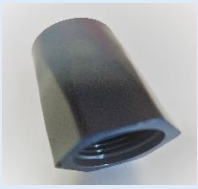	PDOAKALIX004
PDOAKALIX023	SUPPORT DE BUSE DE SORTIE 2 VOIES KALIX	034650-001 (10)		PDOAKALIX023
PDOAKALIX024	SUPPORT DE BUSE DE SORTIE 3 VOIES KALIX	034650-002		PDOAKALIX024
PDOAKALIX049	BUSE COURTE KALIX	036363-001		PDOAKALIX049

3. OASIS (KALIX)

e. CARTE ELECTRONIQUE

N° interne	Désignation	Code fabricant	Image	Code barre
PDOAKALIX017	CARTE ELECTRONIQUE DE POMPE GAZEUSE KALIX	034954-002 (5)		PDOAKALIX017
PDOAKALIX033	CARTE DE COMMANDE FT KALIX	037372-001 (5)		PDOAKALIX033
PDOAKALIX034	CARTE DE COMMANDE FC KALIX	037372-002 (5)	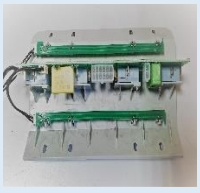	PDOAKALIX034
PDOAKALIX035	CARTE DE COMMANDE FTC KALIX	037372-003 (5)	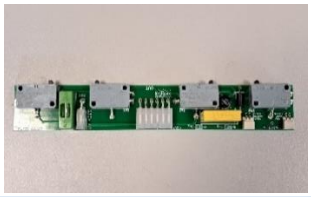	PDOAKALIX035
PDOAKALIX037	CARTE DE COMMANDE FCG KALIX	037372-005 (5)		PDOAKALIX037
PDOAKALIX044	CARTE ELECTRONIQUE INFRAROUGE KALIX	042073-001		PDOAKALIX044
PDOAKALIX054	CARTE DE COMMANDE FTG KALIX (voir maintenant PDOAKALIX056)	037372-004		PDOAKALIX54
PDOAKALIX056	CARTE DE COMMANDE FTG KALIX	037372-204	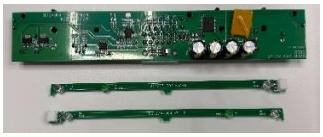	PDOAKALIX056

OASIS (KALIX)

f. CIRCUIT D'EAU

N° interne	Désignation	Code fabricant	Image	Code barre
PDOAKALIX016	RELAI COMPRESSEUR KALIX	26309 (5)		PDOAKALIX016
PDOAKALIX020	REGULATEUR DE PRESSION KALIX	037403-001 (9)	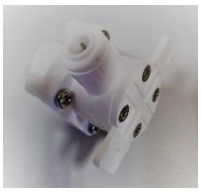	PDOAKALIX020
PDOAKALIX021	VASE D'EXPENSION KALIX	037029P001 (21)	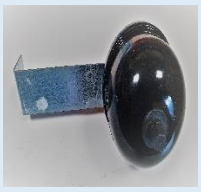	PDOAKALIX021
PDOAKALIX027	FOND DE CUVE KALIX	034507-004 (10)		PDOAKALIX027
PDOAKALIX028	JOINT FOND DE CUVE KALIX	030858-402 (8)		PDOAKALIX028
PDOAKALIX029	ATTACHE FOND DE CUVE KALIX	032729-002 (9)		PDOAKALIX029
PDOAKALIX055	VALVE DE SÉCURITÉ CHAMBRE CARBONIQUE	043240-001		PDOAKALIX055
PDOAKALIX057	SOUPAPE DE SURPRESSION	040688-007		PDOAKALIX057

OASIS (KALIX)

g. ELECTROVANNE

N° interne	Désignation	Code fabricant	Image	Code barre
PDOAKALIX018	ELECTROVANNE GAZEUSE 24V KALIX	037592-013 040155-011 (8)		PDOAKALIX018
PDOAKALIX019	ELECTROVANNE 230V KALIX	037592-011 040155-012 (6)		PDOAKALIX019

h. BAC A EGOUTTURE

N° interne	Désignation	Code fabricant	Image	Code barre
PDOAKALIX005	BAC A EGOUTTURE + GRILLE KALIX	034626-001 034627-003 (10/11)	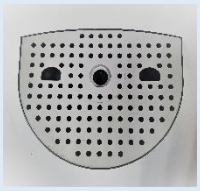	PDOAKALIX005

i. KIT EVACUATION

N° interne	Désignation	Code fabricant	Image	Code barre
PDOAKALIX050	KIT EVACUATION 5L KALIX	040087-001		PDOAKALIX050

3. OASIS (KALIX)

j. CHAUDIERE

N° interne	Désignation	Code fabricant	Image	Code barre
PDOAKALIX025	CHAUDIERE COMPLETE KALIX	034737-002		PDOAKALIX025

k. PORTE GOBELET

N° interne	Désignation	Code fabricant	Image	Code barre
PDOAKALIX001	PORTE GOBELET COMPLET KALIX	034317-001 034322-001 034323-001 034622-001 034623-001 034624-001 (1/2/3/6/7/8)		PDOAKALIX001

3. OASIS (KALIX)

I. CARROSSERIE

N° interne	Désignation	Code fabricant	Image	Code barre
PDOAKALIX002	PANNEAU LATERAL DROIT KALIX	034707-001 (4)		PDOAKALIX002
PDOAKALIX003	PANNEAU LATERAL GAUCHE KALIX	034708-001 (5)		PDOAKALIX003
PDOAKALIX006	SOCLE (CACHE PIEDS) KALIX	034629-001 (12)		PDOAKALIX006
PDOAKALIX007	FACADE BASSE GRISE KALIX	034637-003 (13)		PDOAKALIX007

PDOAKALIX008	FACADE BASSE ARGENT KALIX	034636-001 (13)		PDOAKALIX008
PDOAKALIX009	FACADE HAUTE GRISE KALIX	034642-003 (14)		PDOAKALIX009
PDOAKALIX010	FACADE HAUTE ARGENT KALIX	034639-001 (14)	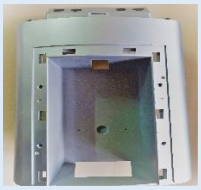	PDOAKALIX010
PDOAKALIX011	NICHE KALIX	034643-001 (15)		PDOAKALIX011
PDOAKALIX012	CAPOT SUPERIEUR NOIR KALIX	034651-001 (17)		PDOAKALIX012
PDOAKALIX013	CACHE CAPOT 3 TROUS ARGENT KALIX	034645-101 (16)	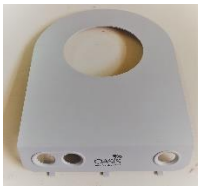	PDOAKALIX013
PDOAKALIX014	CACHE CAPOT 2 TROUS GRIS KALIX	034645-004 (16)		PDOAKALIX014
PDOAKALIX015	CACHE CAPOT 4 TROUS ARGENT KALIX	034645-201 (16)		PDOAKALIX015
PDOAKALIX045	CLIPS DE FILTRE	029222-005		PDOAKALIX045

PDOAKALIX051	CACHE CAPOT 2 TROUS ARGENT KALIX	034645-001 (16)		PDOAKALIX051
PDOAKALIX052	CACHE CAPOT 3 TROUS GRIS KALIX	034645-104 (16)		PDOAKALIX052
PDOAKALIX053	CACHE CAPOT 4 TROUS GRIS KALIX	034645-204 (16)		PDOAKALIX053

3. OASIS

m. VUE ECLATEE

- **KALIX**

  FROIDE/TEMPEREE/CHAUDE
  (Carrosserie)

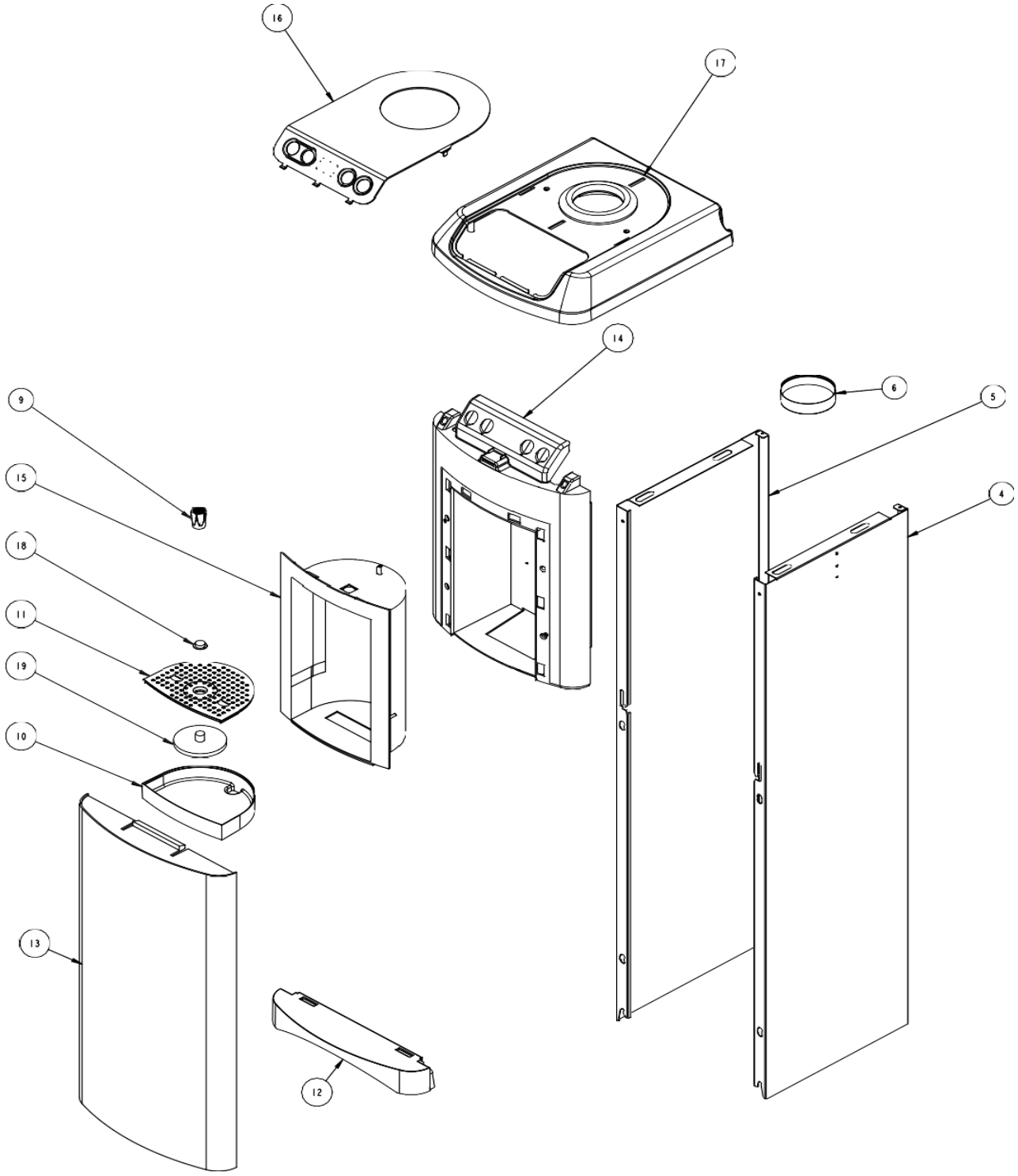

(Châssis)

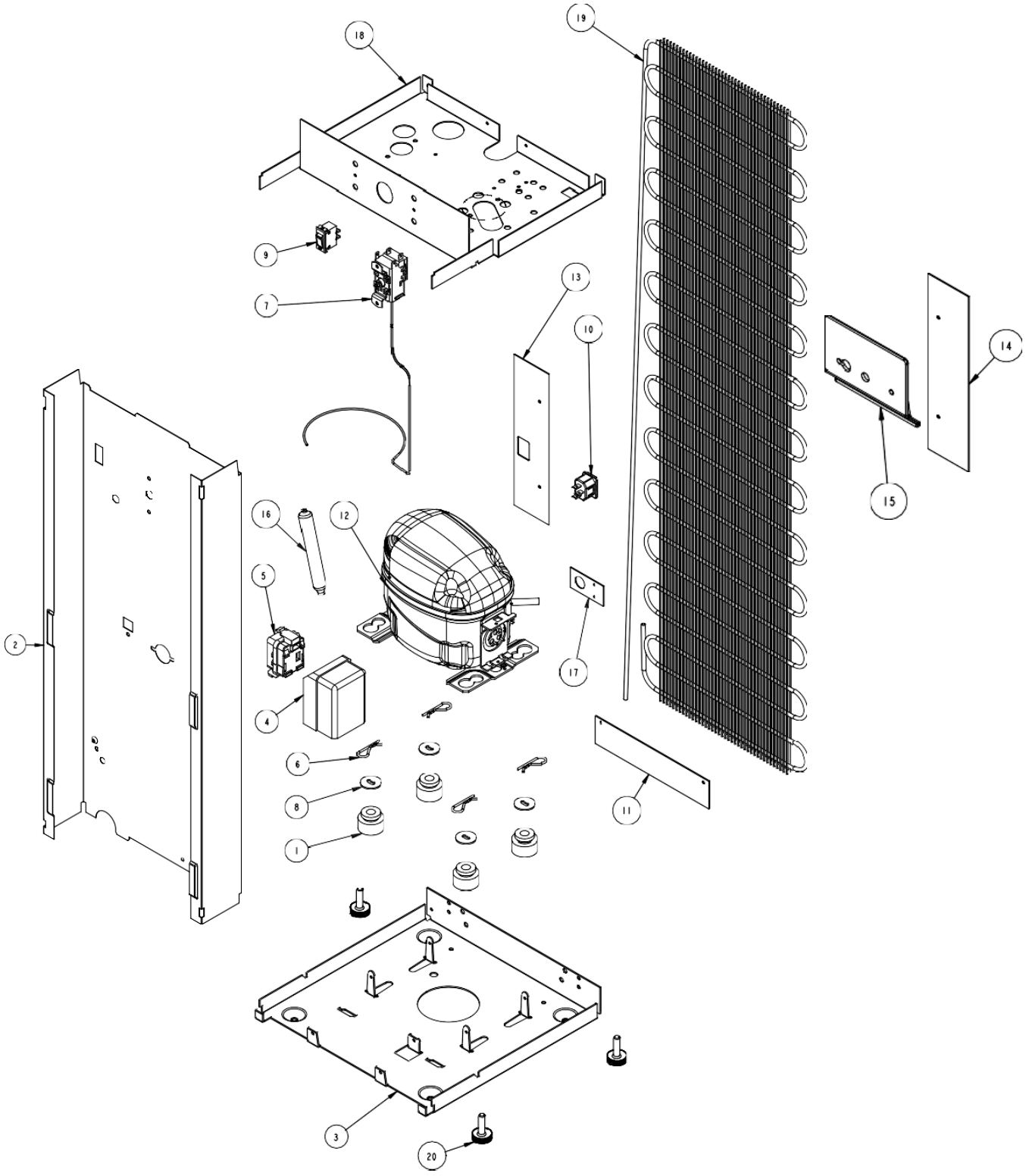

(Panneau de commande)

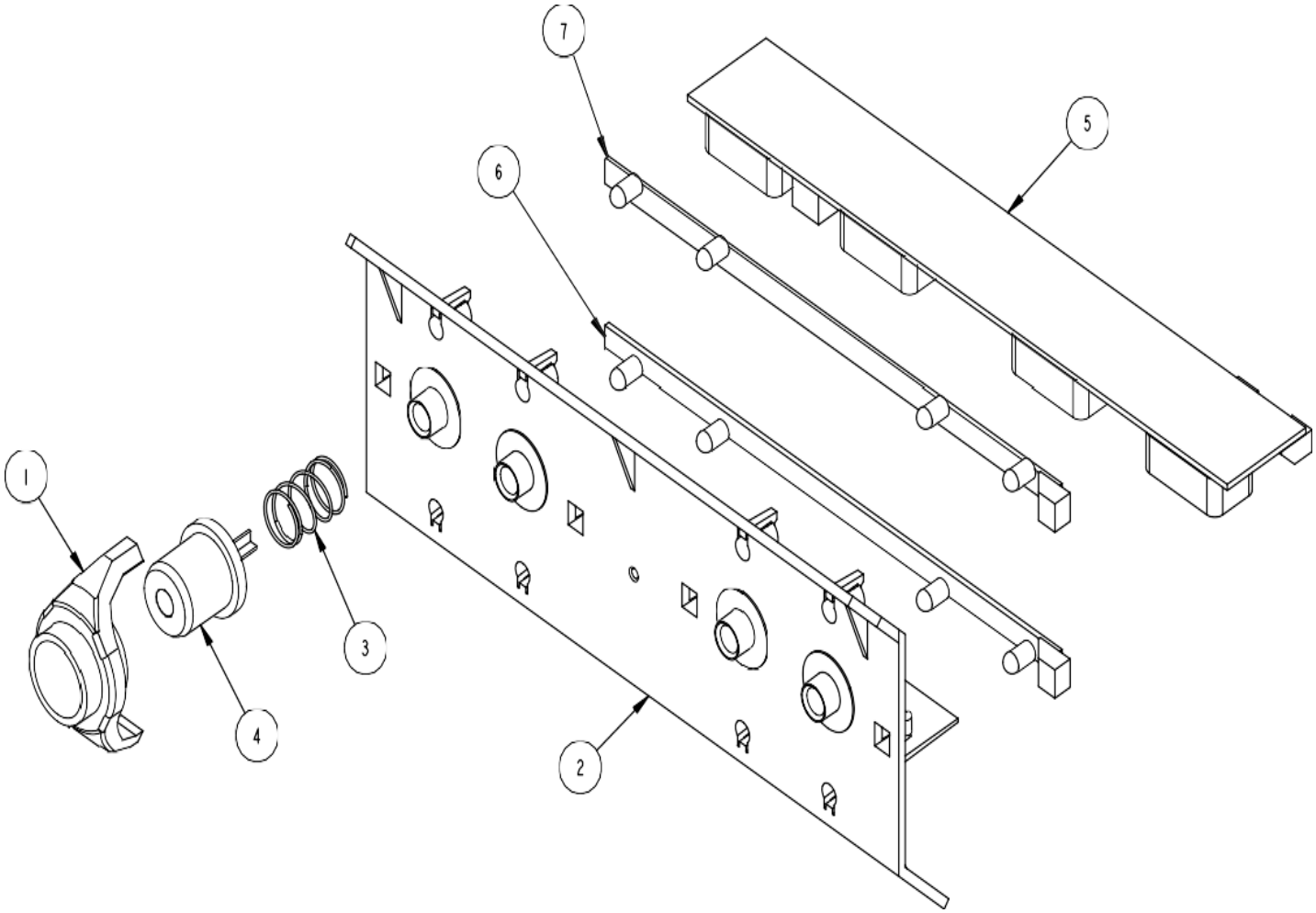

(Cuve froide)

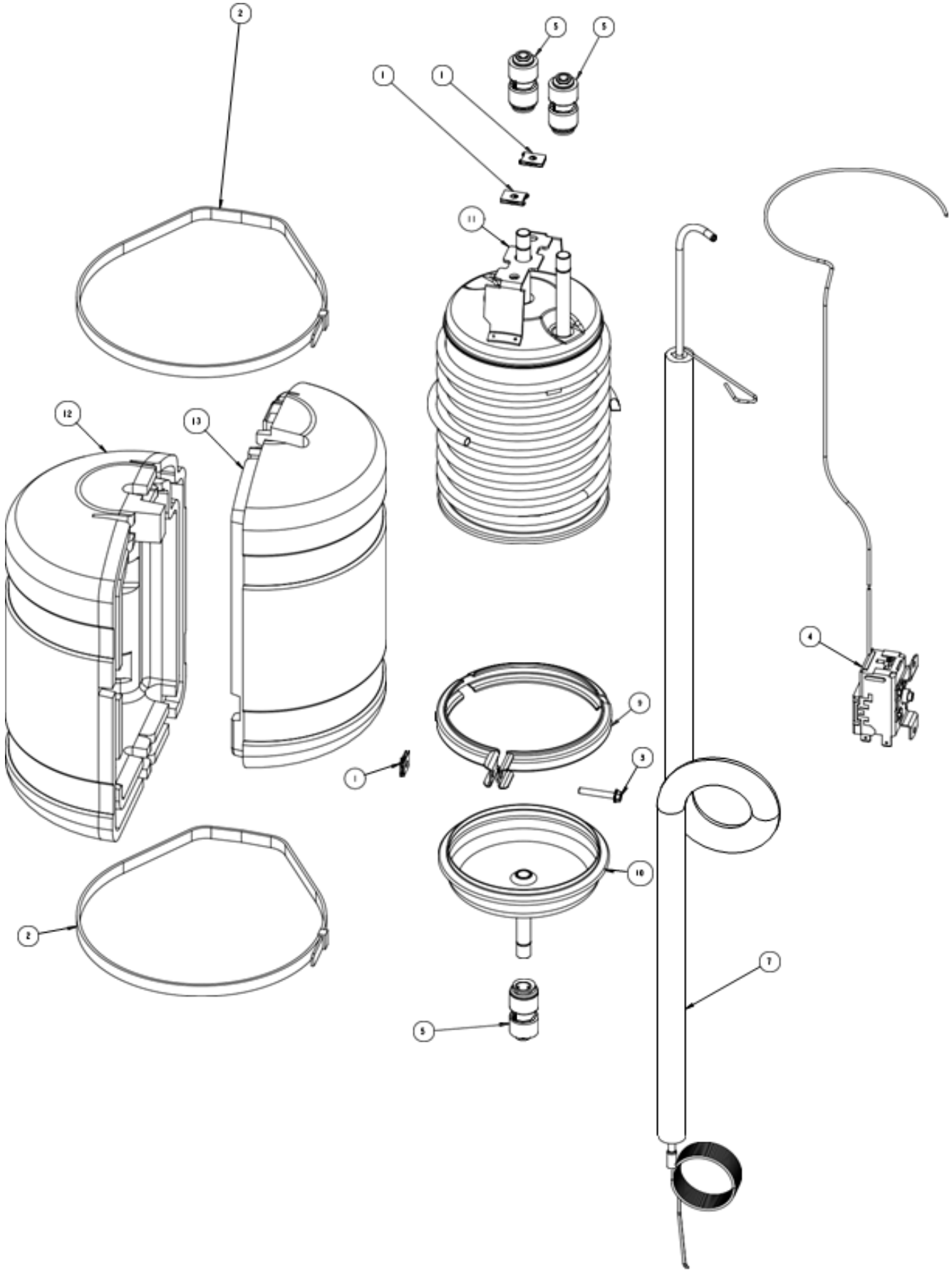

(Réservoir chaud)

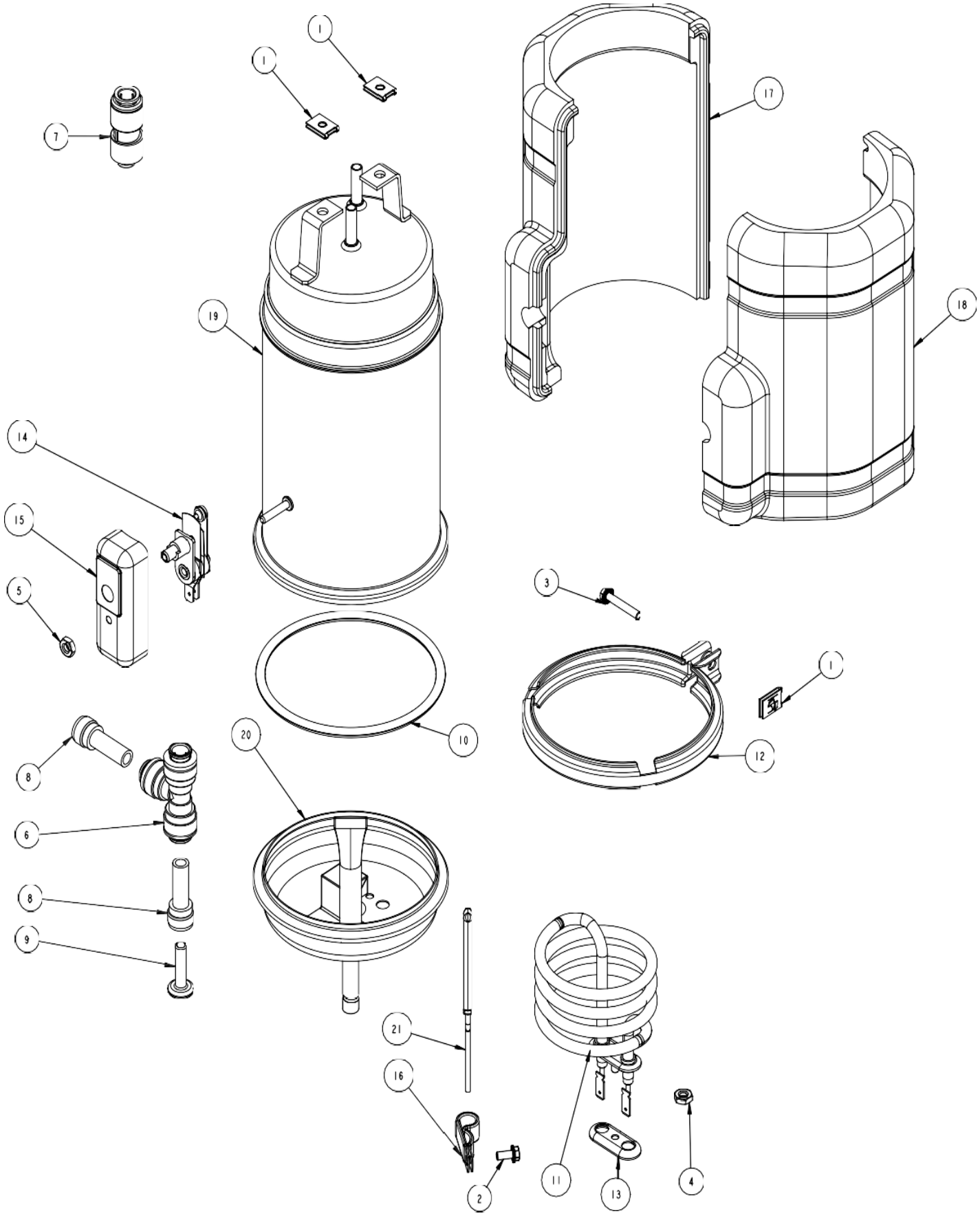

(Circuit d’eau)

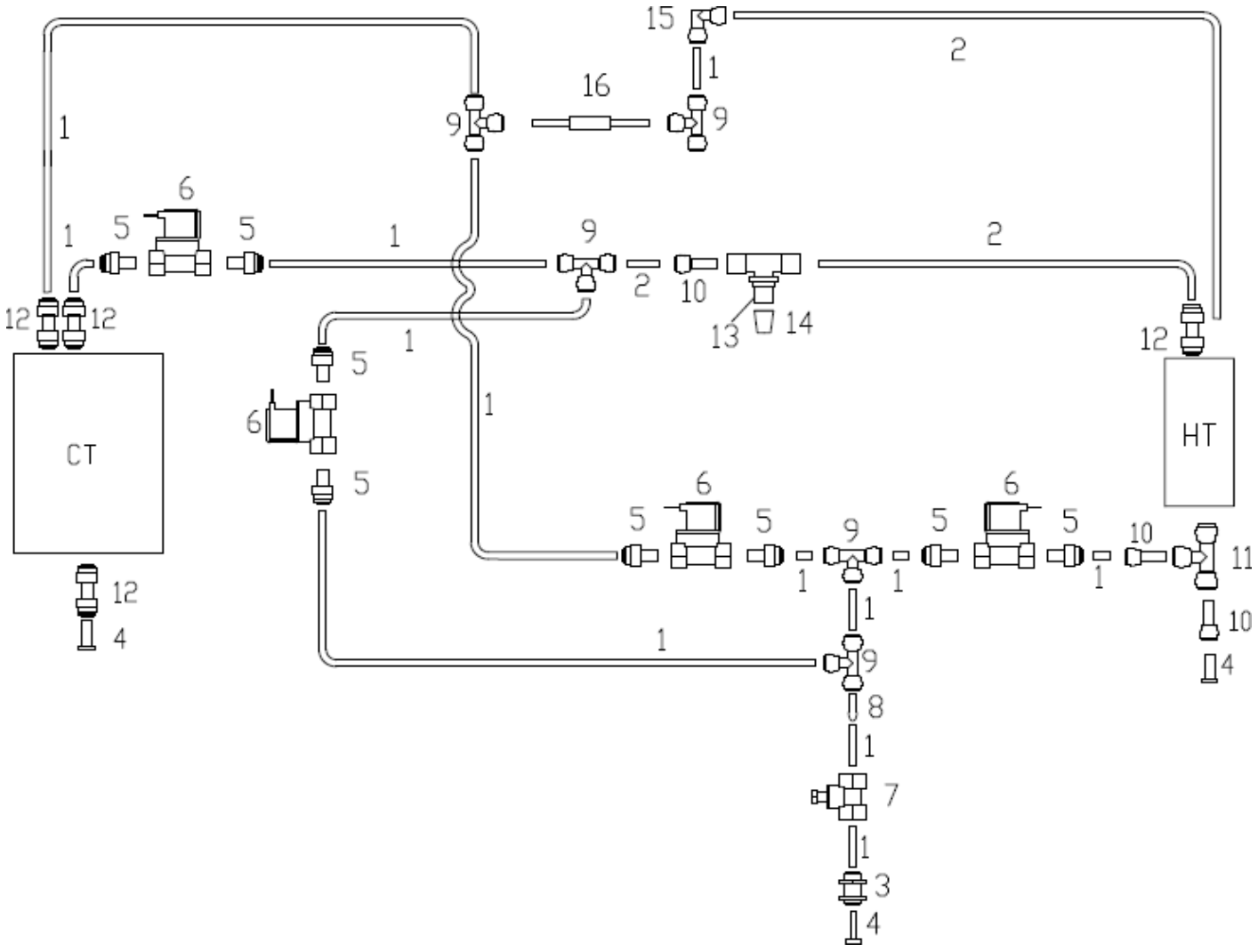

FROIDE/TEMPEREE/GAZEUSE
(Carrosserie)

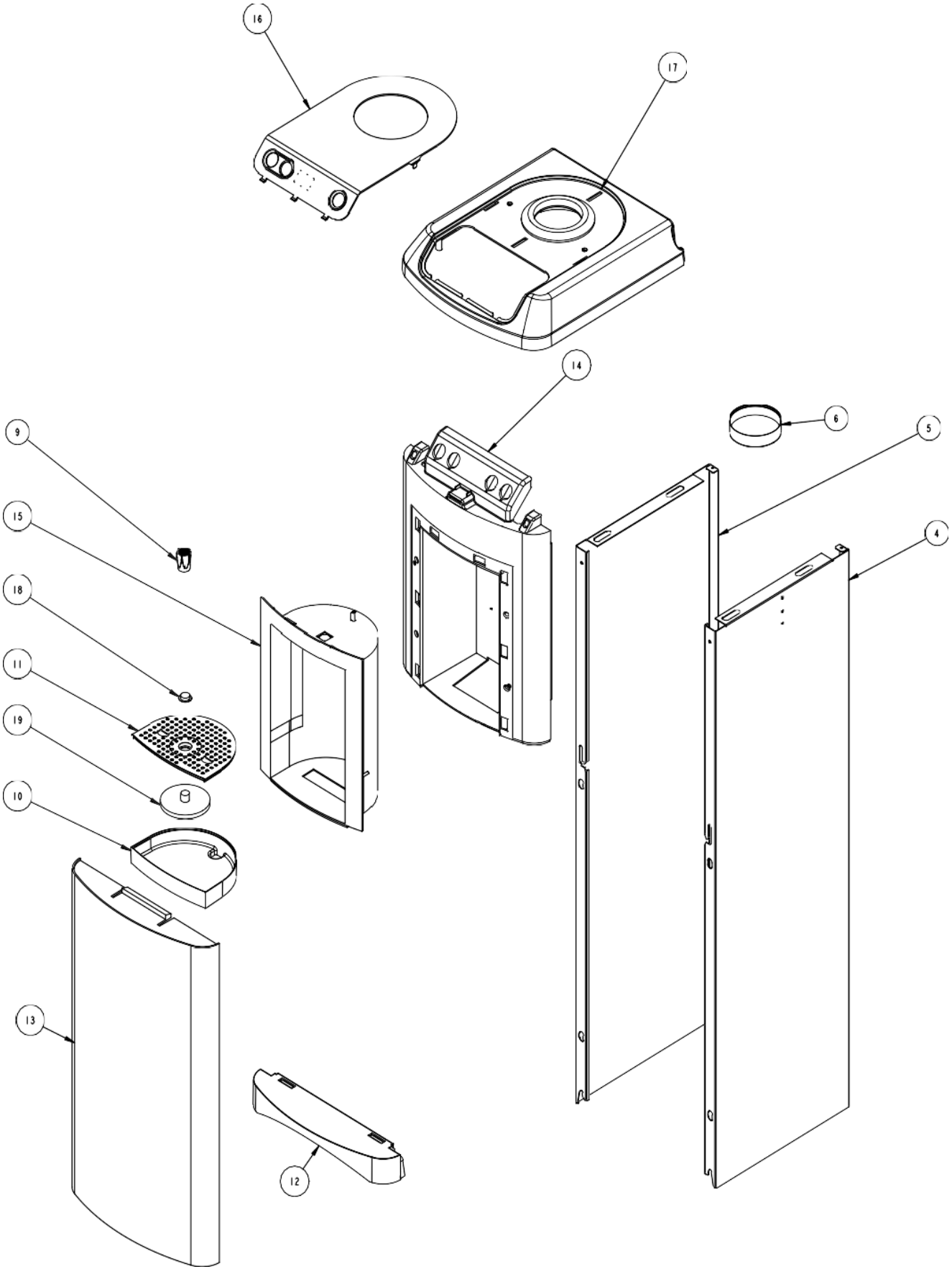

(Châssis)

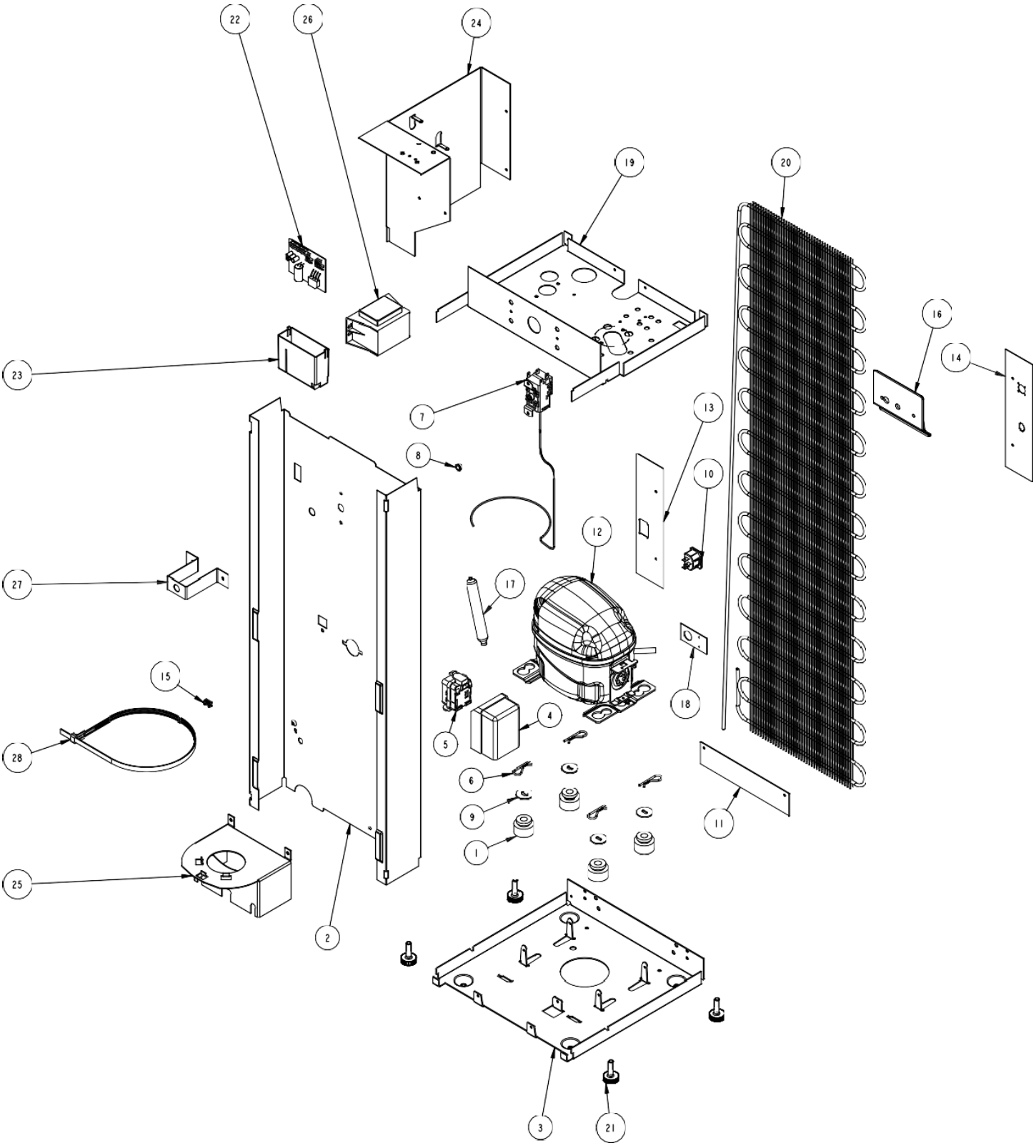

(Panneau de commande)

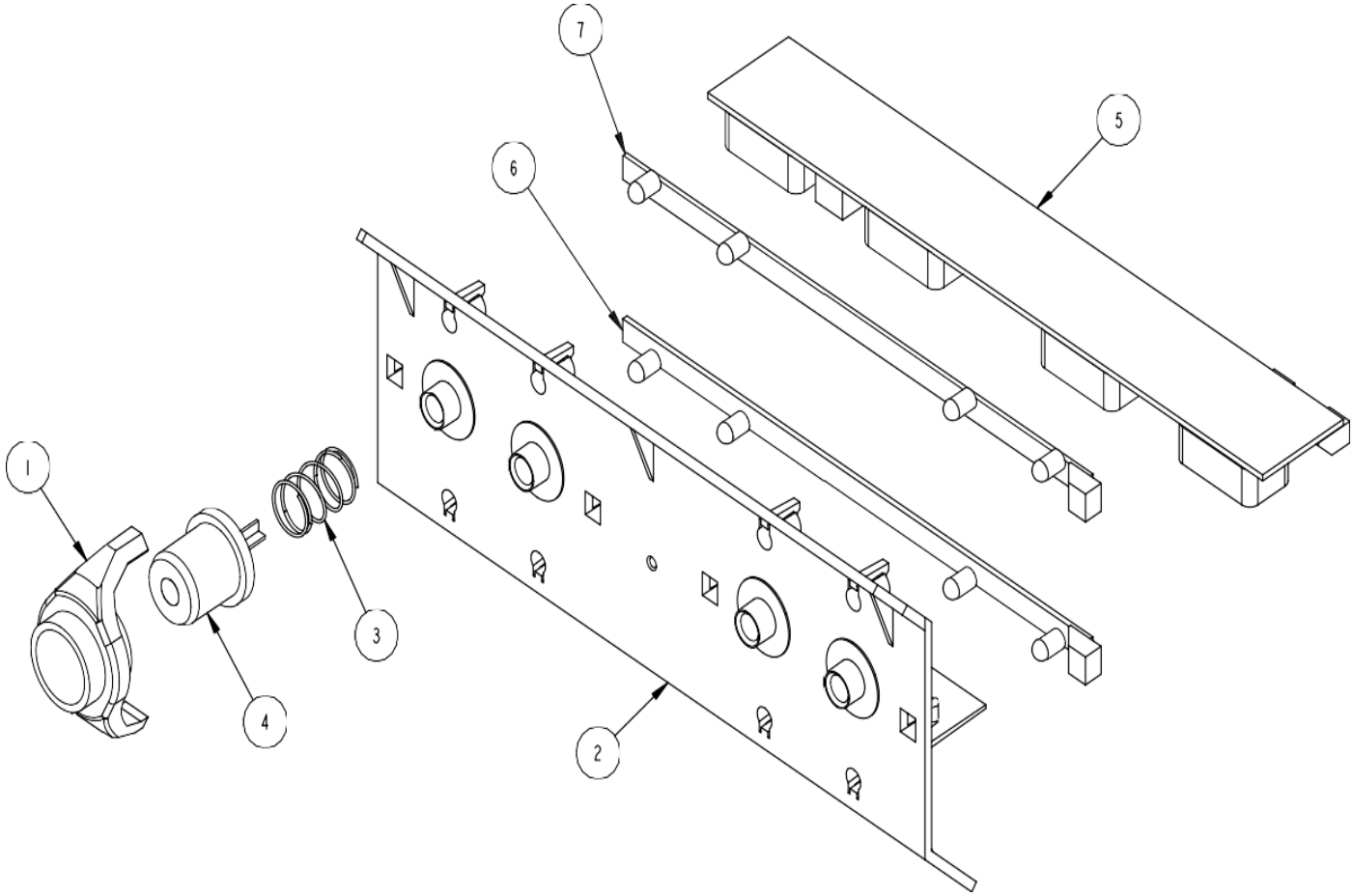

(Cuve froide)

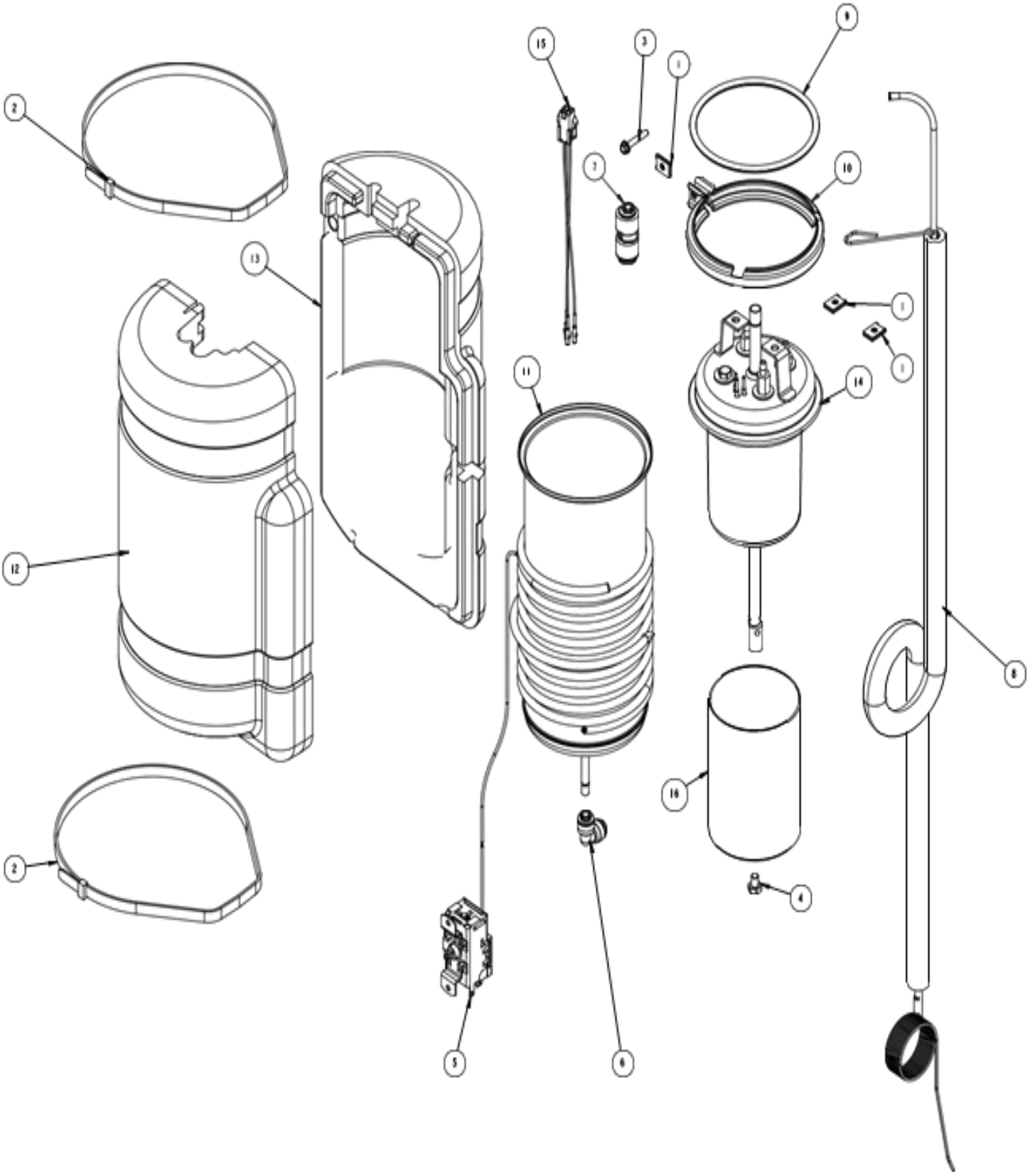

(Circuit d’eau)

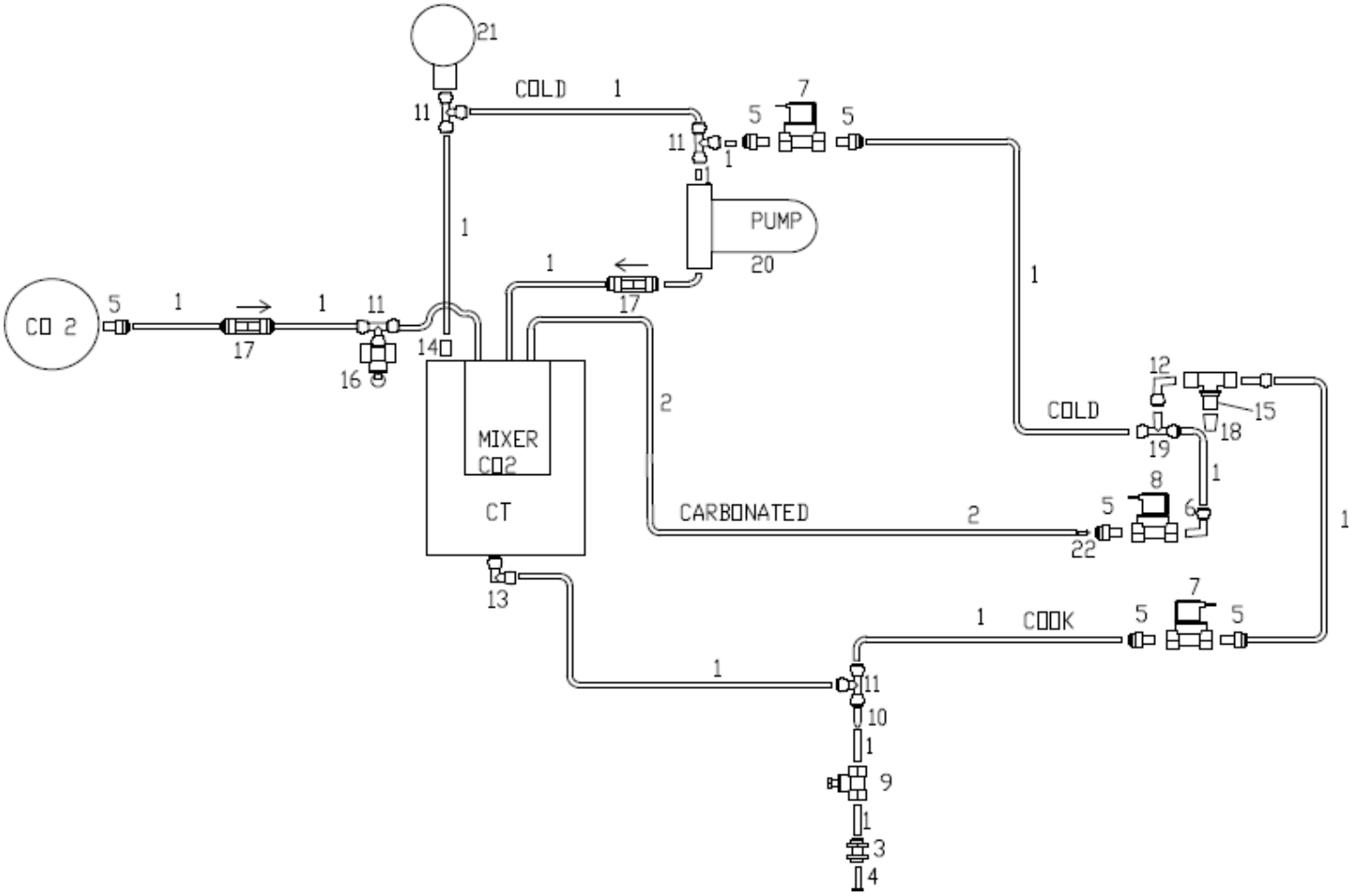

FROIDE/TEMPEREE
(Carrosserie)

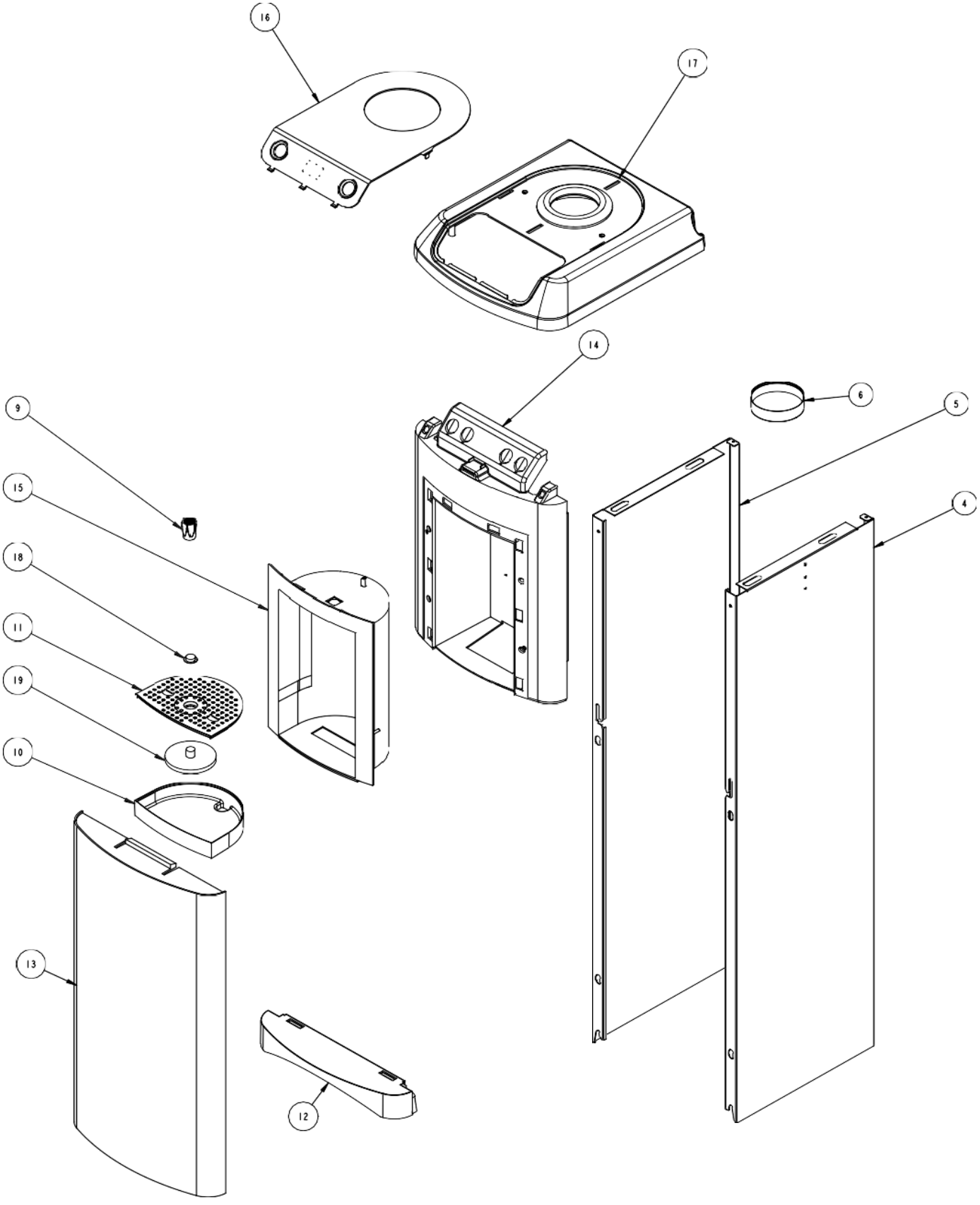

(Châssis)

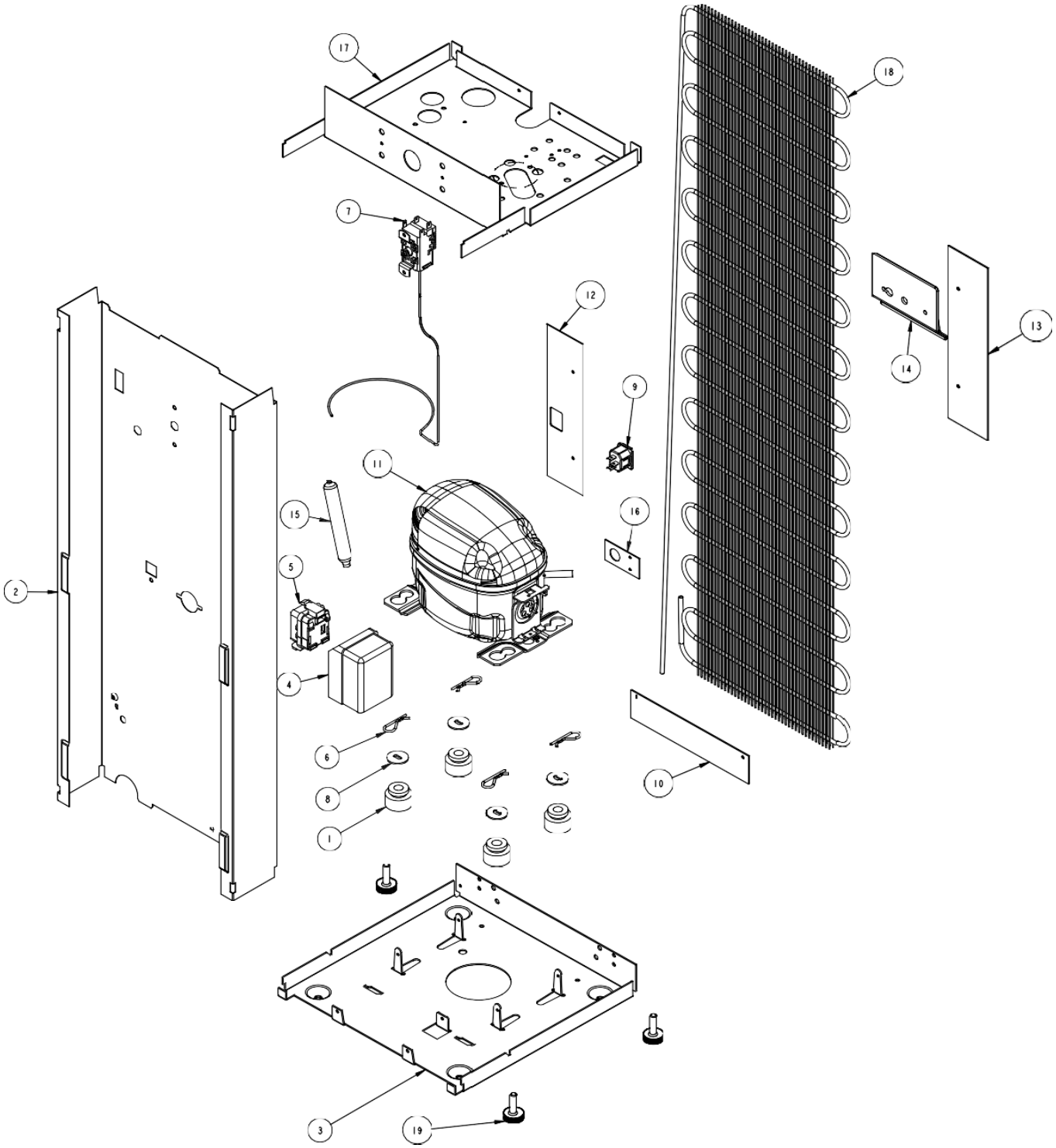

(Panneau de commande)

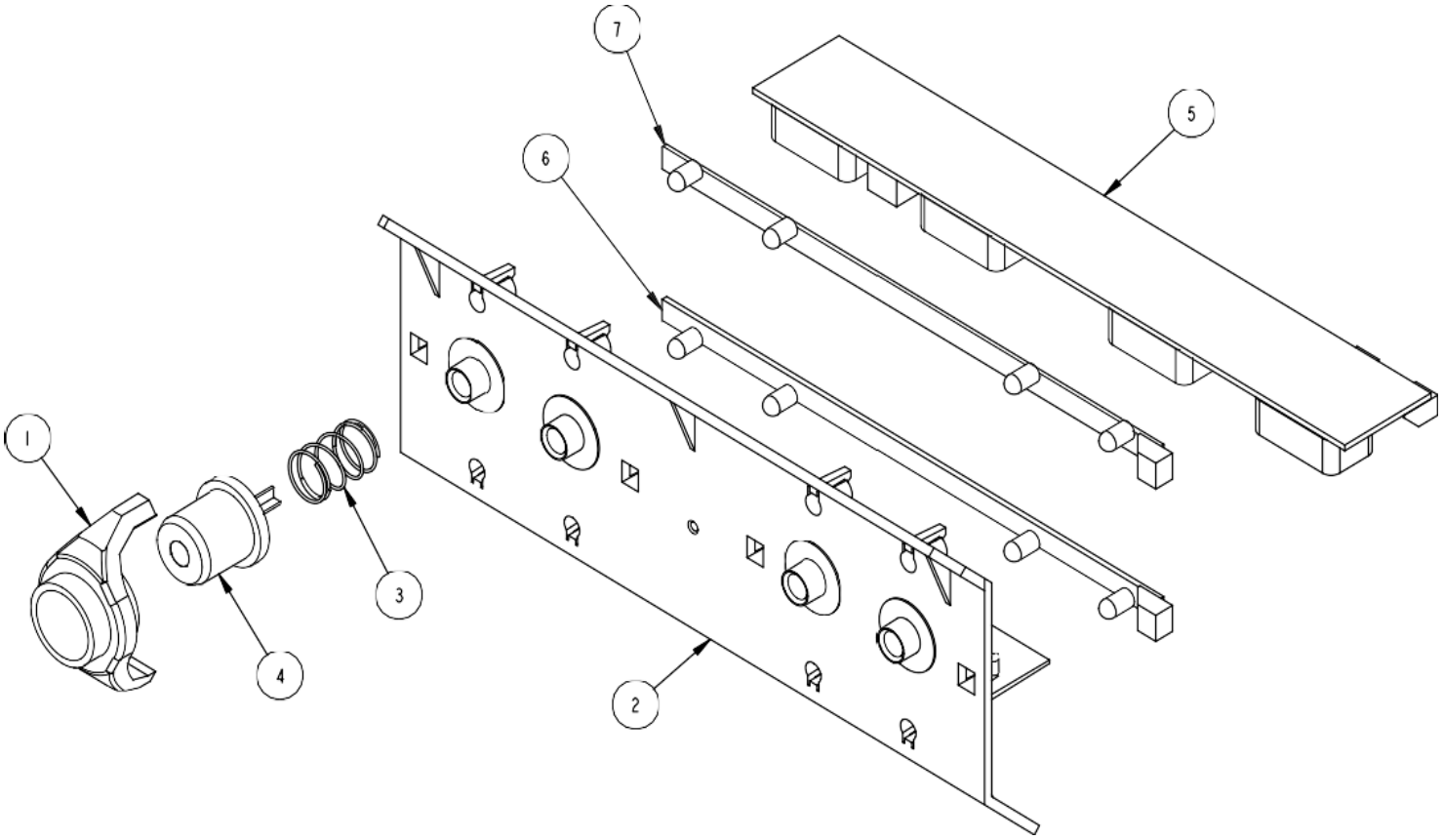

(Cuve froide)

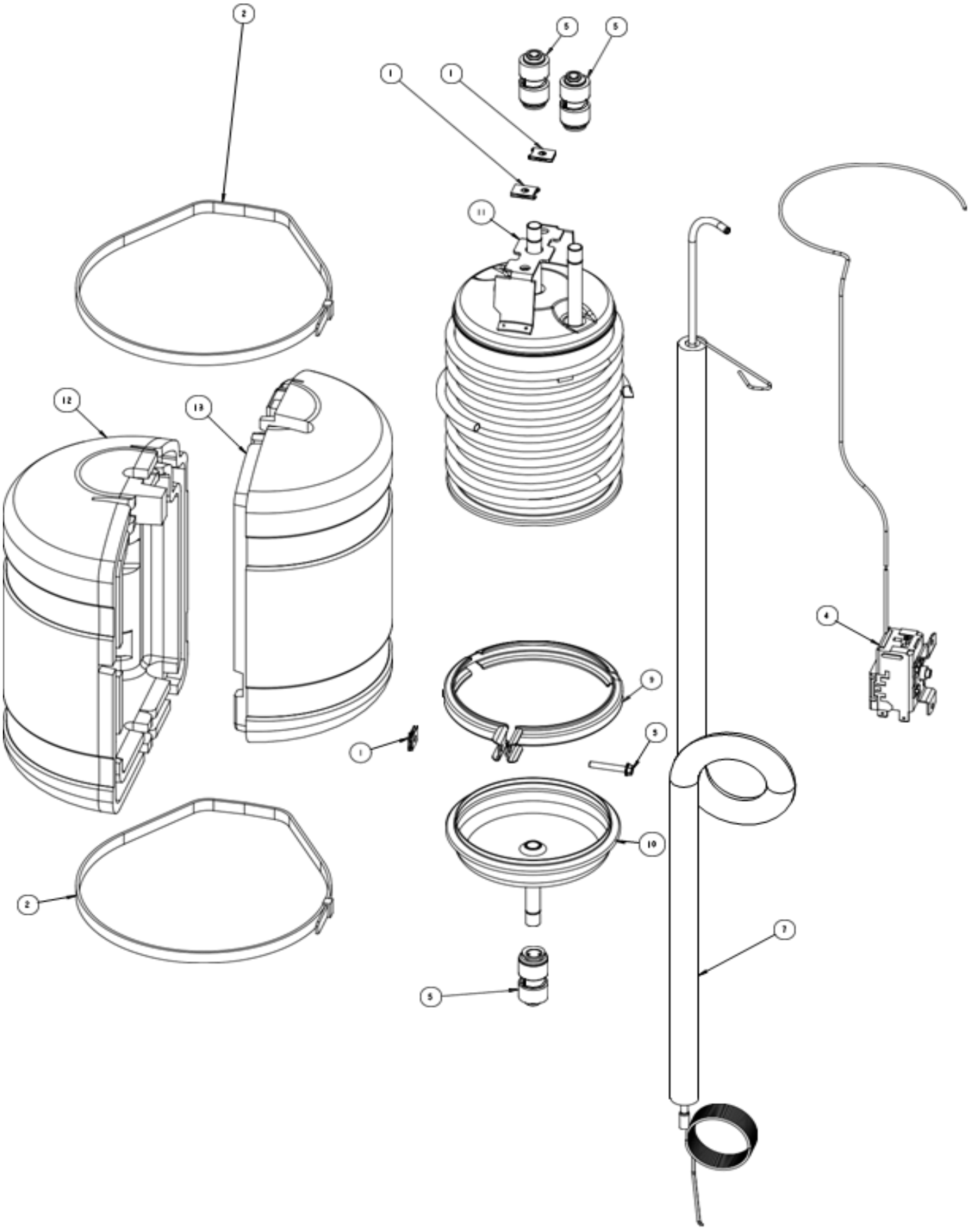

(Circuit d’eau)

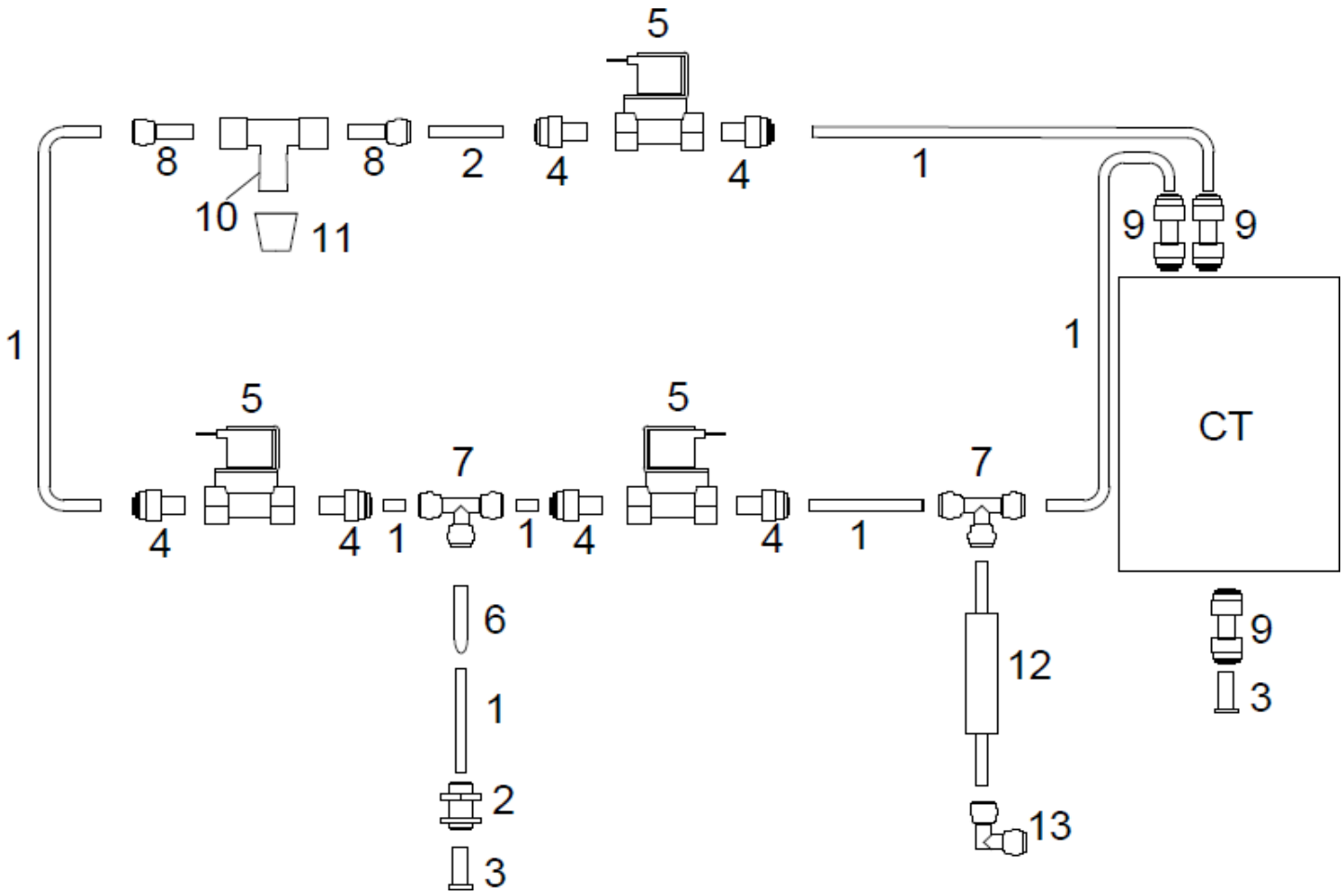

FROIDE/CHAUDE
(Carrosserie)

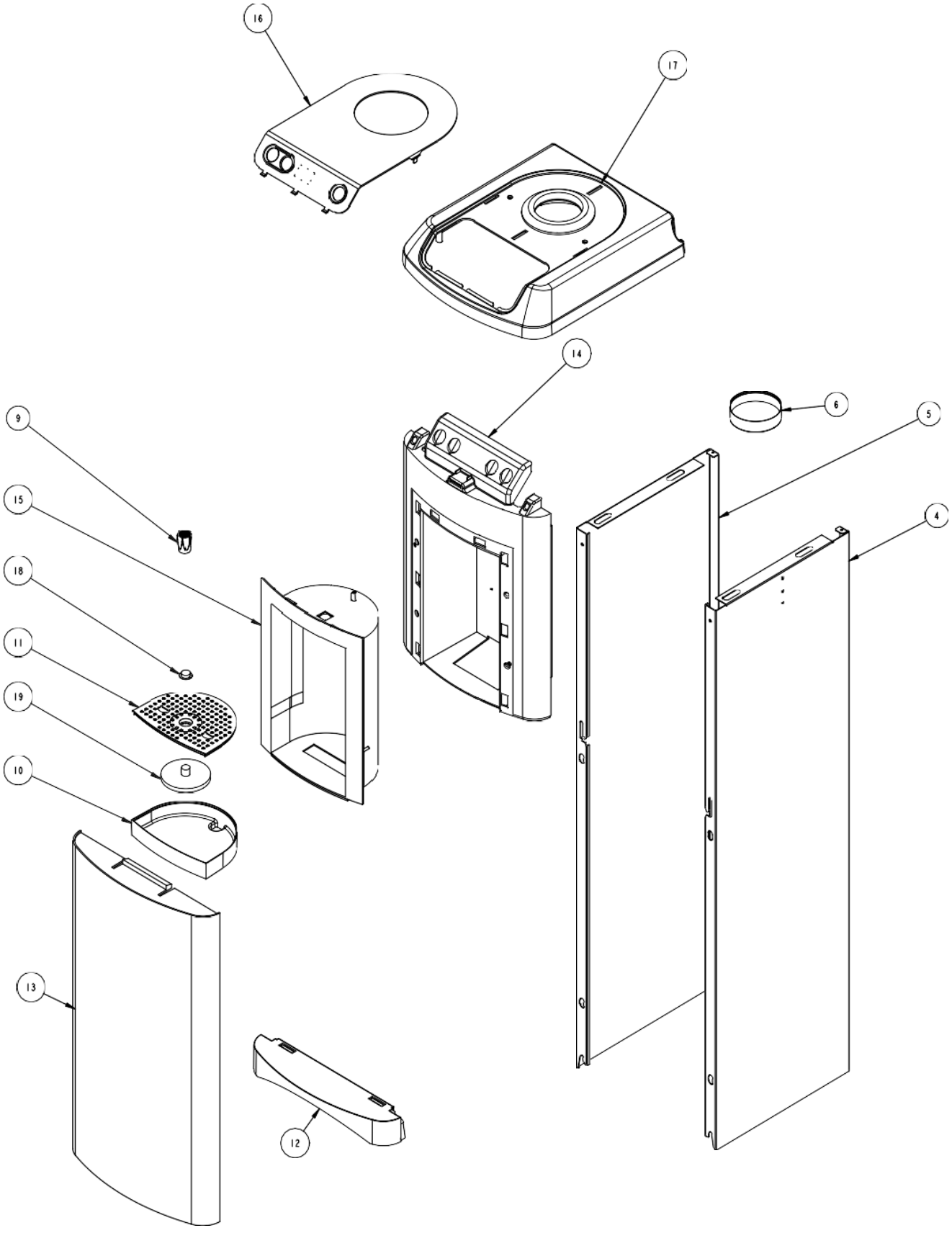

(Châssis)

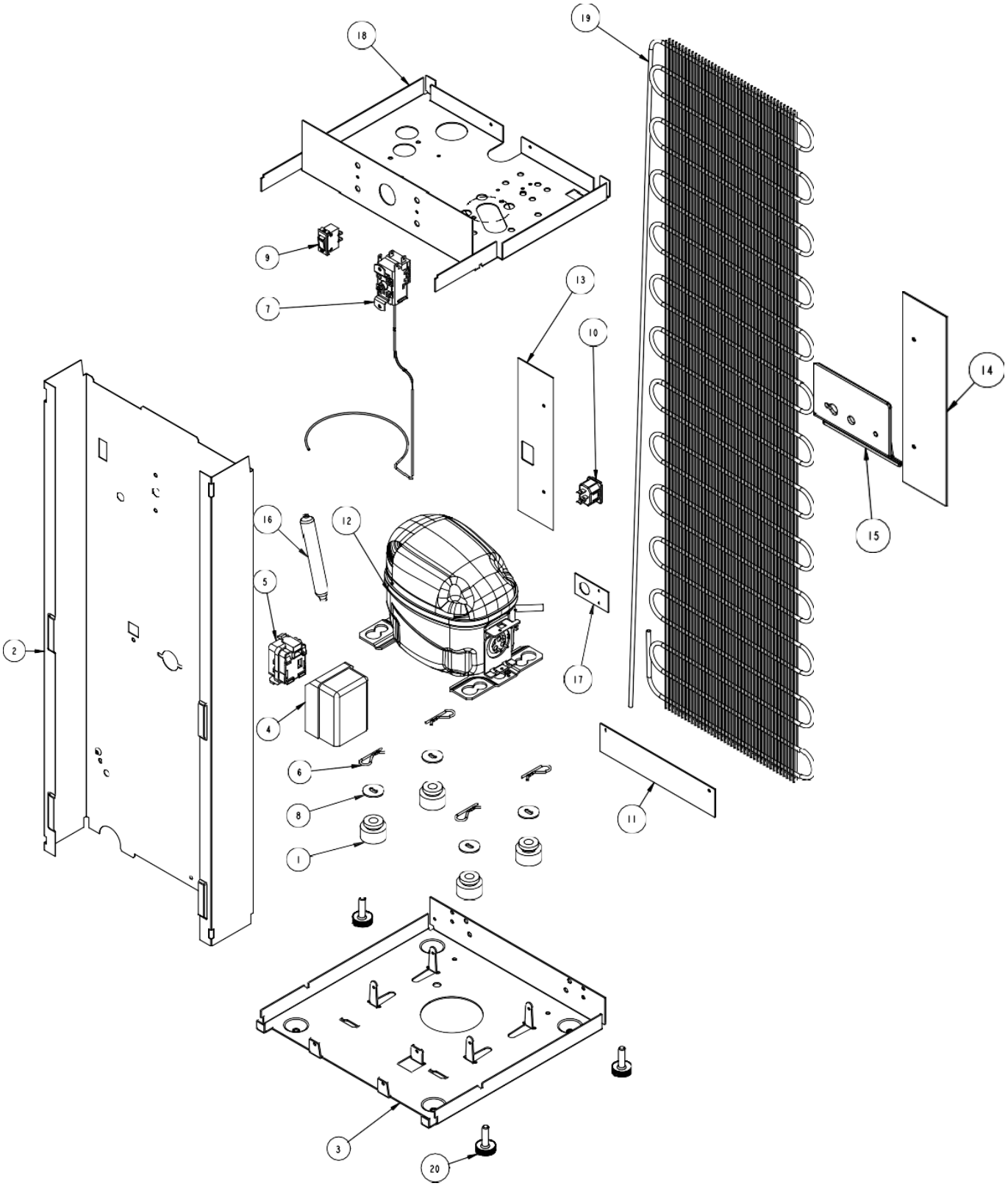

(Panneau de commande)

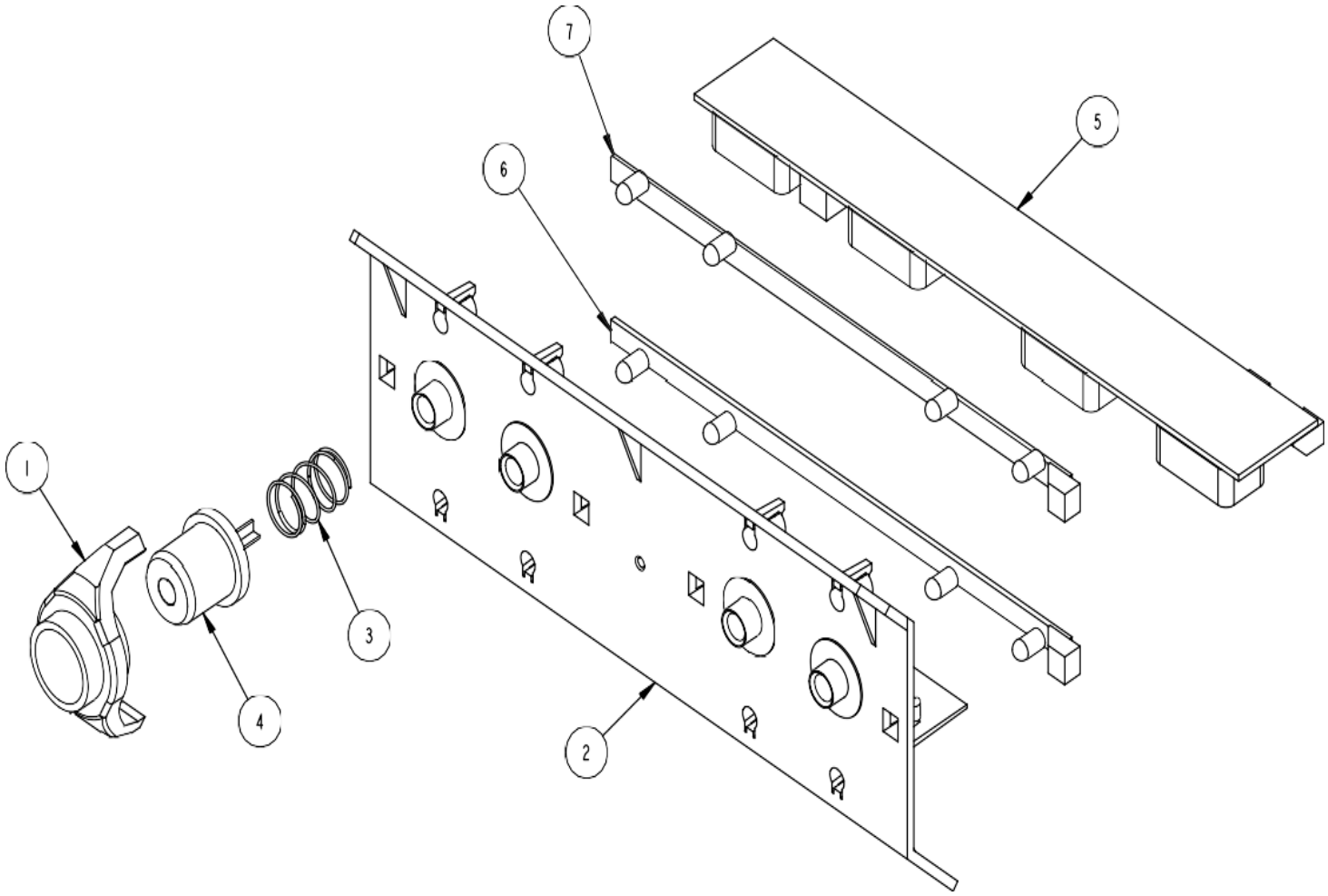

(Cuve froide)

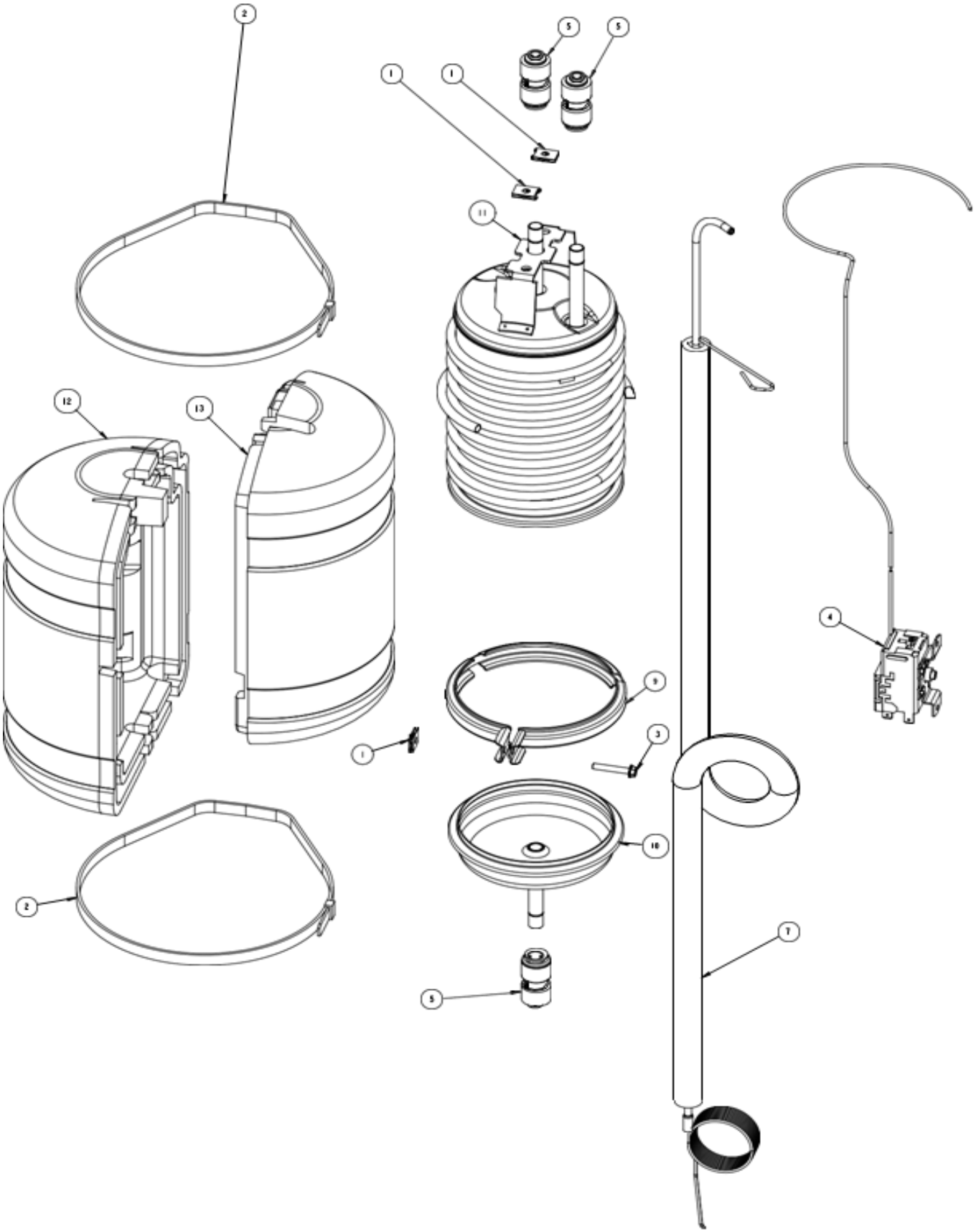

(Réservoir chaud)

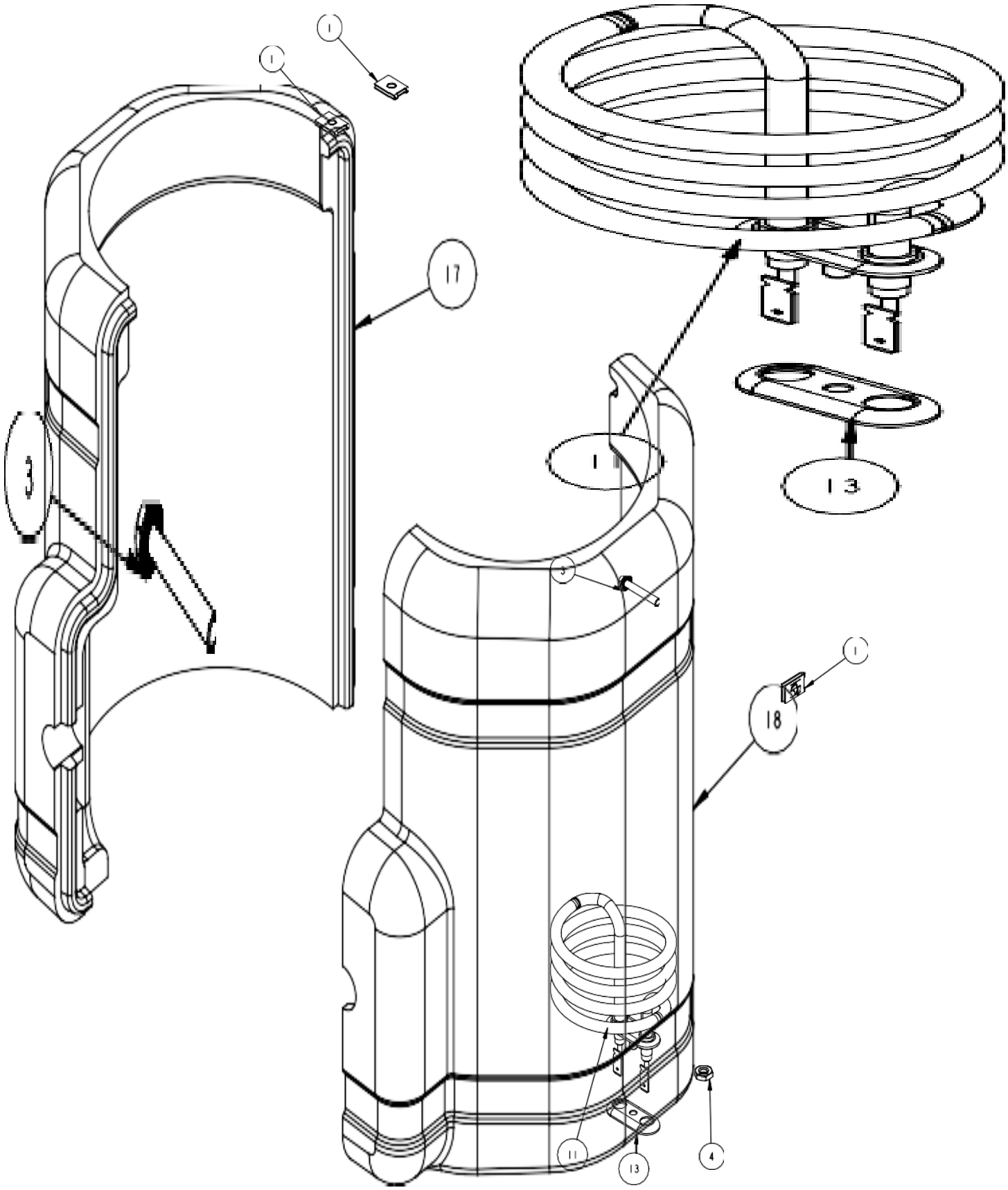

(Circuit d’eau)

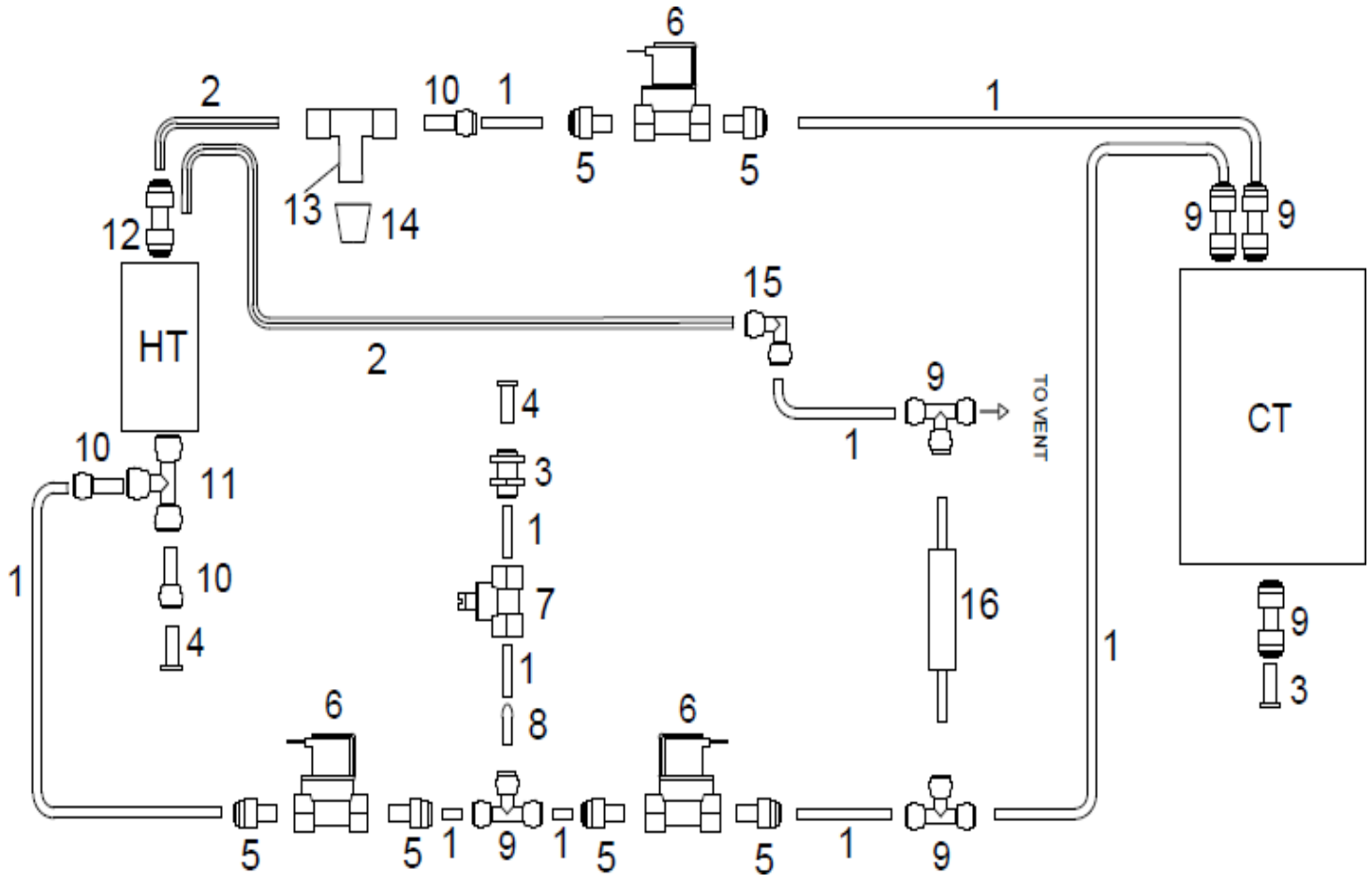

FROIDE/CHAUDE/GAZEUSE
(Carrosserie)

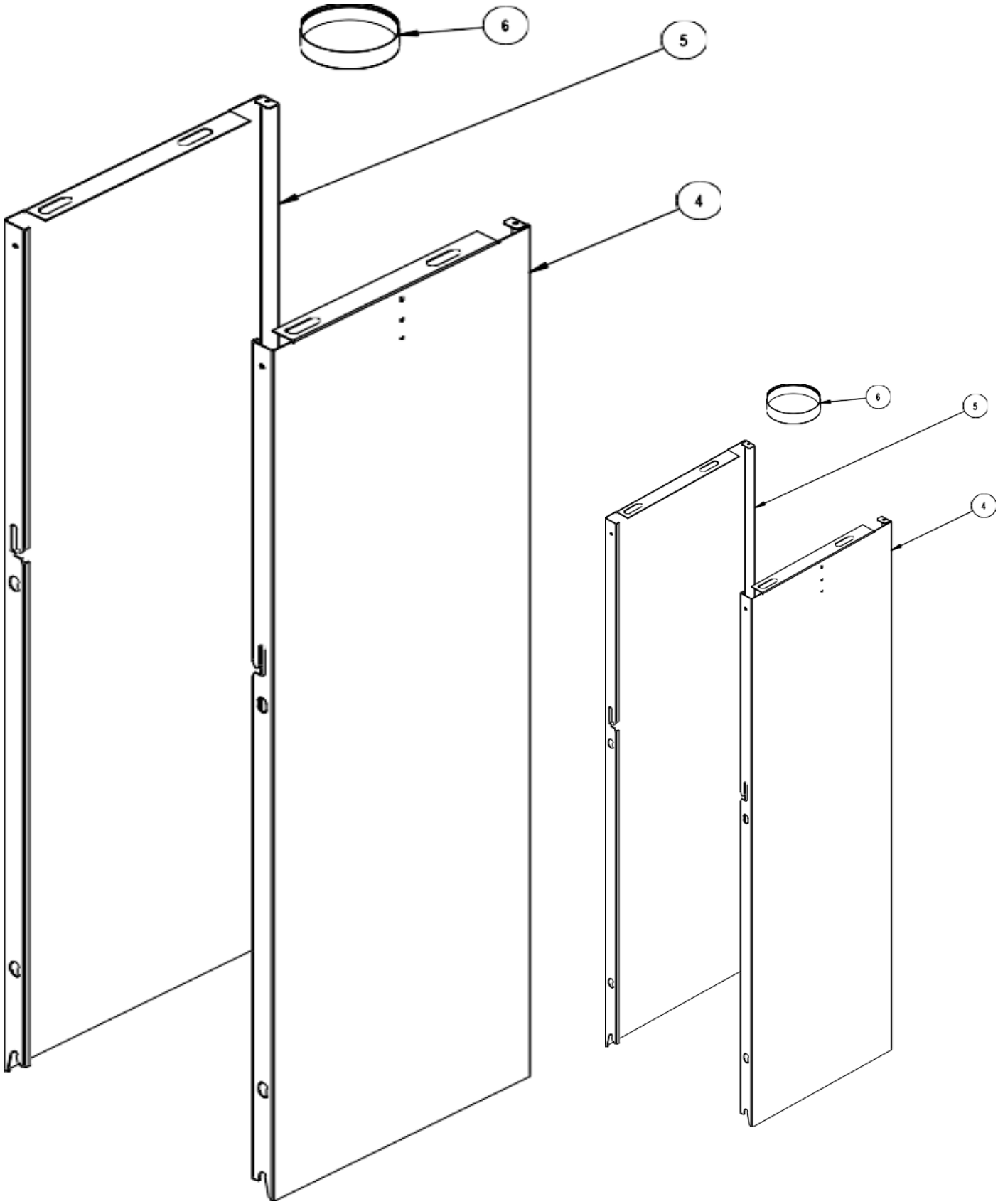

(Châssis)

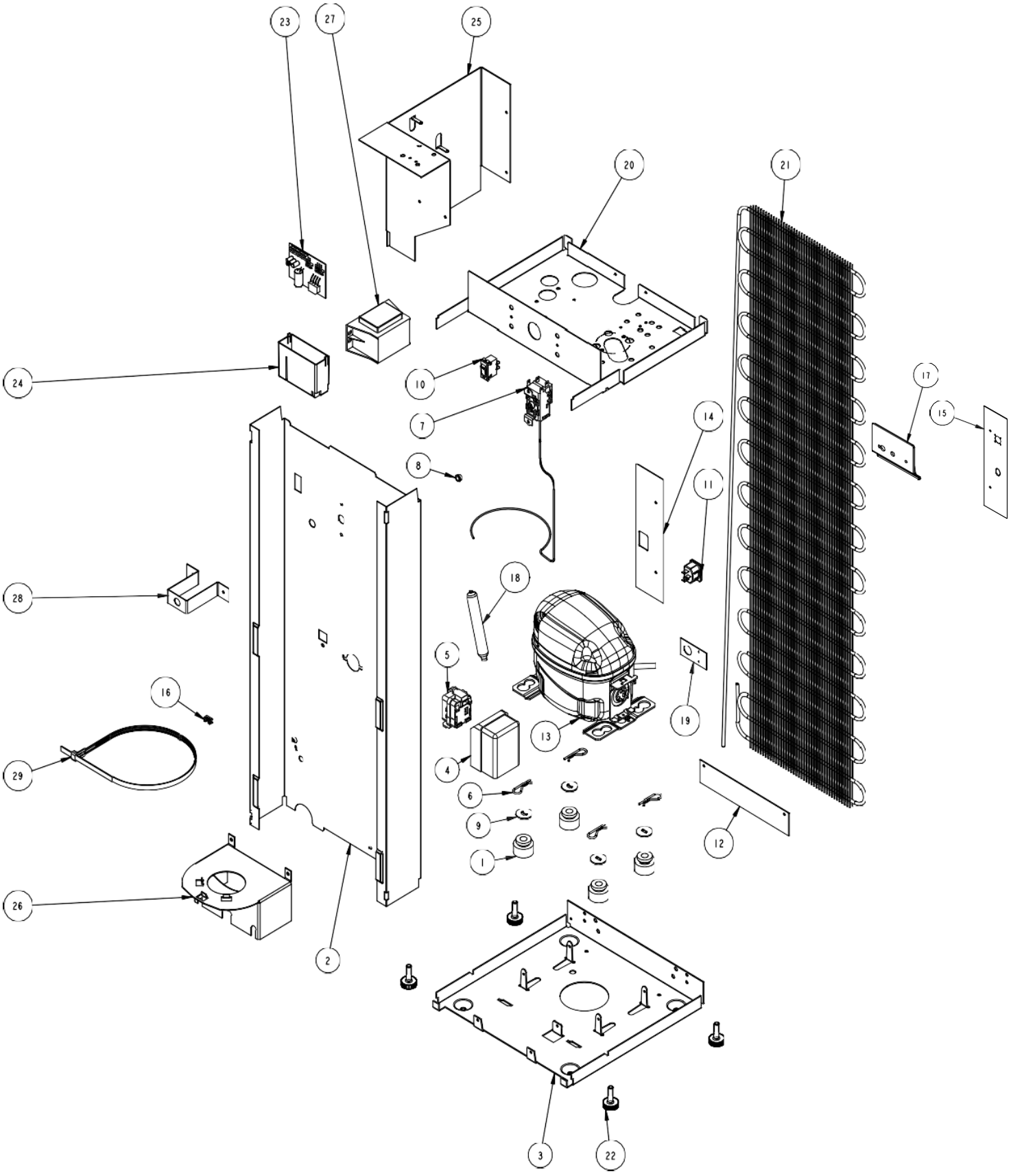

(Panneau de commande)

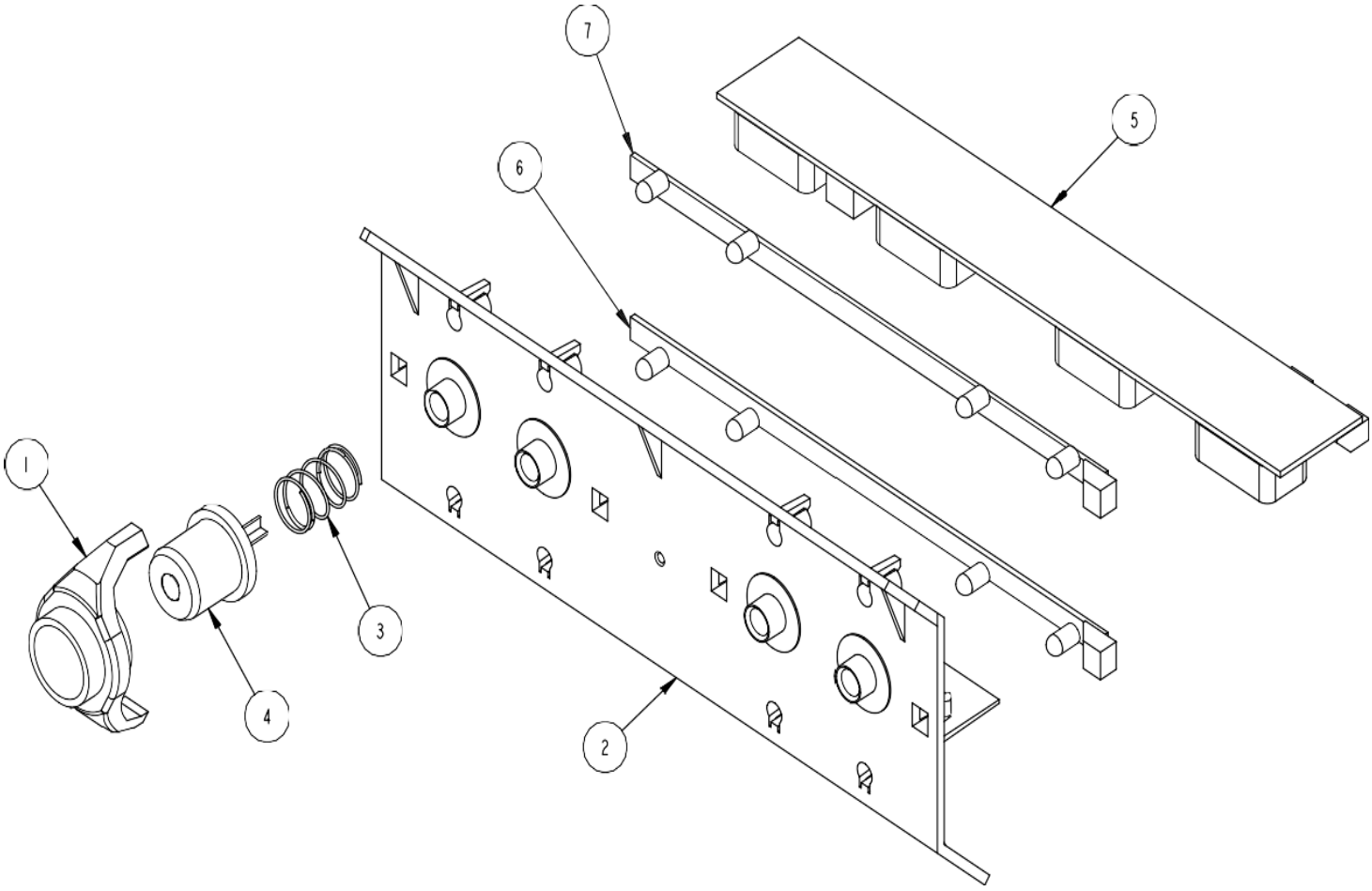

(Cuve froide)

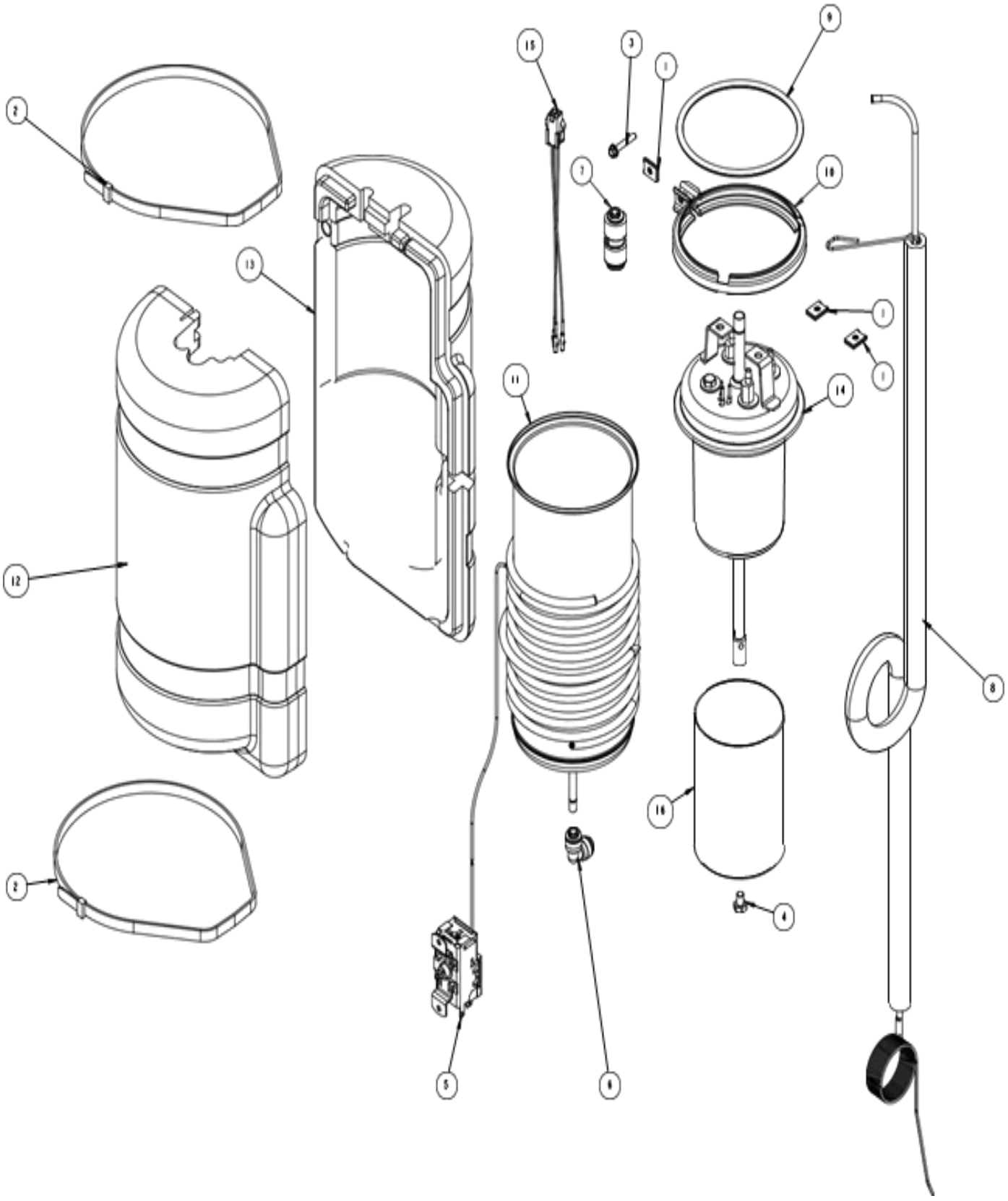

(Réservoir chaud)

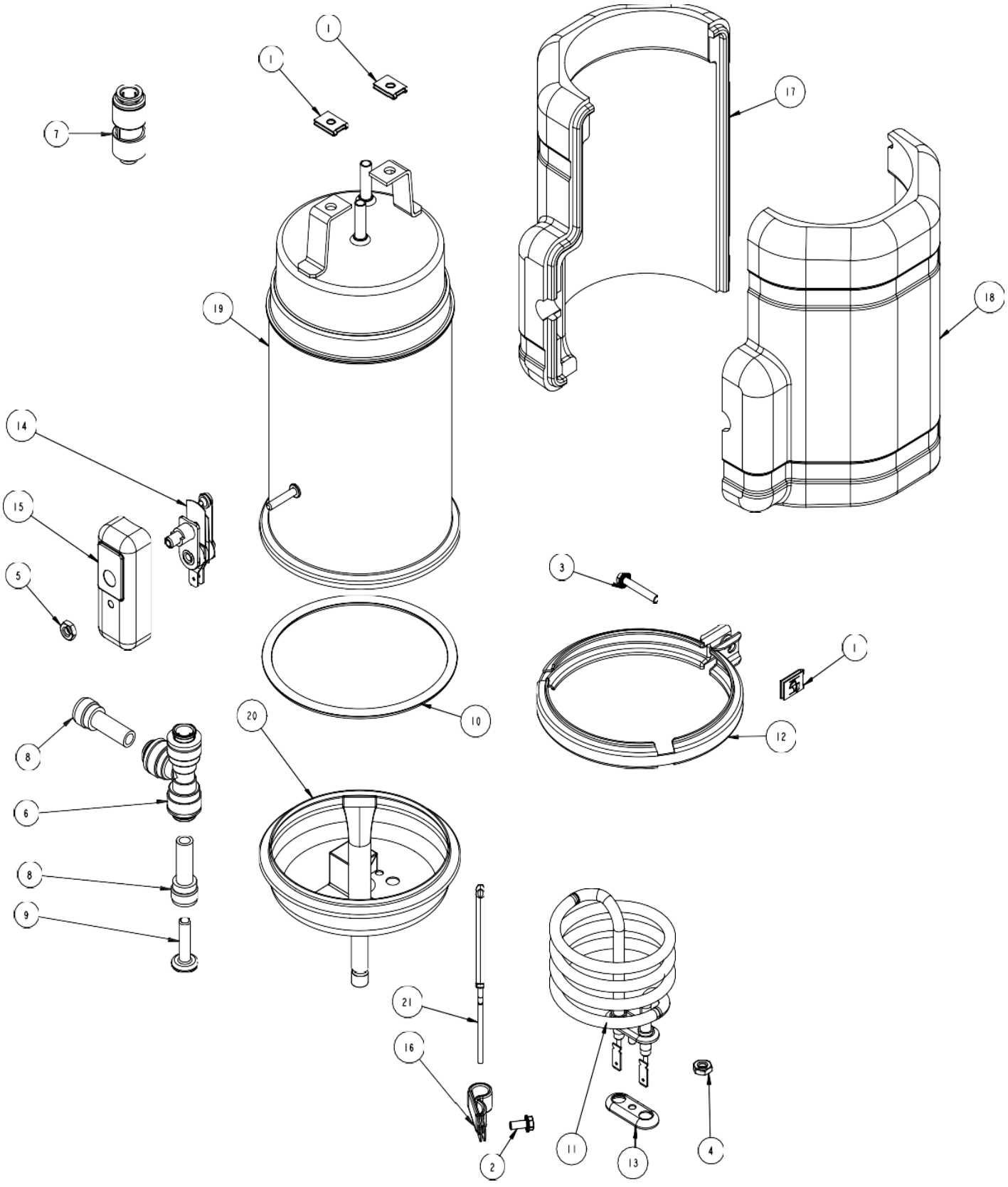

(Circuit d’eau)

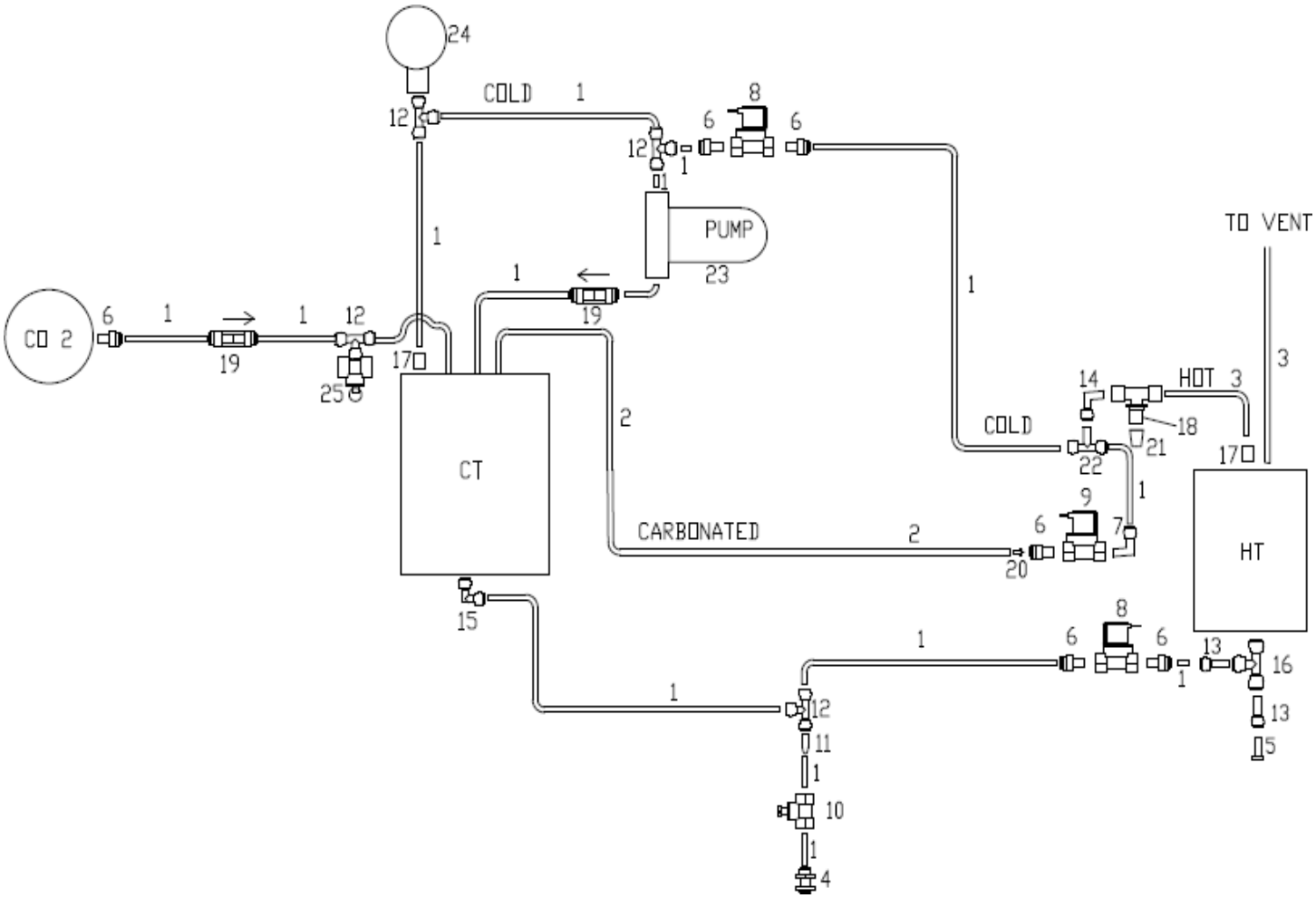

4. OASIS (ONYX)

a. BOUTONS 112

b. THERMOSTAT 112

c. CIRCUIT D'EAU 112

d. ELECTROVANNE 113

e. BAC A RGOUTTURE 113

f. CHAUDIERE 113

g. CARROSSERIE 114

h. VUE ECLATEE 115

- ONYX 115

4. OASIS (ONYX)

a. BOUTONS

N° interne	Désignation	Code fabricant	Image	Code barre
PDOAONYX013	BOUTONS DE COMMANDE COMPLET ONYX	034870-001 (43)		PDOAONYX013

b. THERMOSTAT

N° interne	Désignation	Code fabricant	Image	Code barre
PDOAONYX005	THERMOSTAT FROID ONYX	027040-053 (14)		PDOAONYX005

c. CIRCUIT D'EAU

N° interne	Désignation	Code fabricant	Image	Code barre
PDOAONYX001	FLOTTEUR MECANIQUE COMPLET ONYX	033394-001 031823-002 033353-002 (4/5a/5b)		PDOAONYX001
PDOAONYX004	SEPARATEUR DE CUVE ONYX	030914-001 (6)		PDOAONYX004

4. OASIS (ONYX)

d. ELECTROVANNE

N° interne	Désignation	Code fabricant	Image	Code barre
PDOAONYX006	ELECTROVANNE 230V COMPLETE ONYX	034892-002 033190-005 034893-001 (35/36/37)		PDOAONYX006

e. BAC A EGOUTTURE

N° interne	Désignation	Code fabricant	Image	Code barre
PDOAONYX012	BAC EGOUTTURE + GRILLE ONYX	034890-001 034800-001 (41/42)		PDOAONYX012

f. CHAUDIERE

N° interne	Désignation	Code fabricant	Image	Code barre
PDOAONYX014	CHAUDIERE ONYX	034793-002 (54)		PDOAONYX014

4. OASIS (ONYX)

g. CARROSSERIE

N° interne	Désignation	Code fabricant	Image	Code barre
PDOAONYX009	FACADE AVANT ONYX	034889-001 (38)		PDOAONYX009
PDOAONYX010	CHASSIS CACHE ROBINET ONYX	034796-001 (39)		PDOAONYX010
PDOAONYX011	CACHE ROBINET ONYX	034797-001 (40)		PDOAONYX011

4. OASIS

h. VUE ECLATEE

- **ONYX**

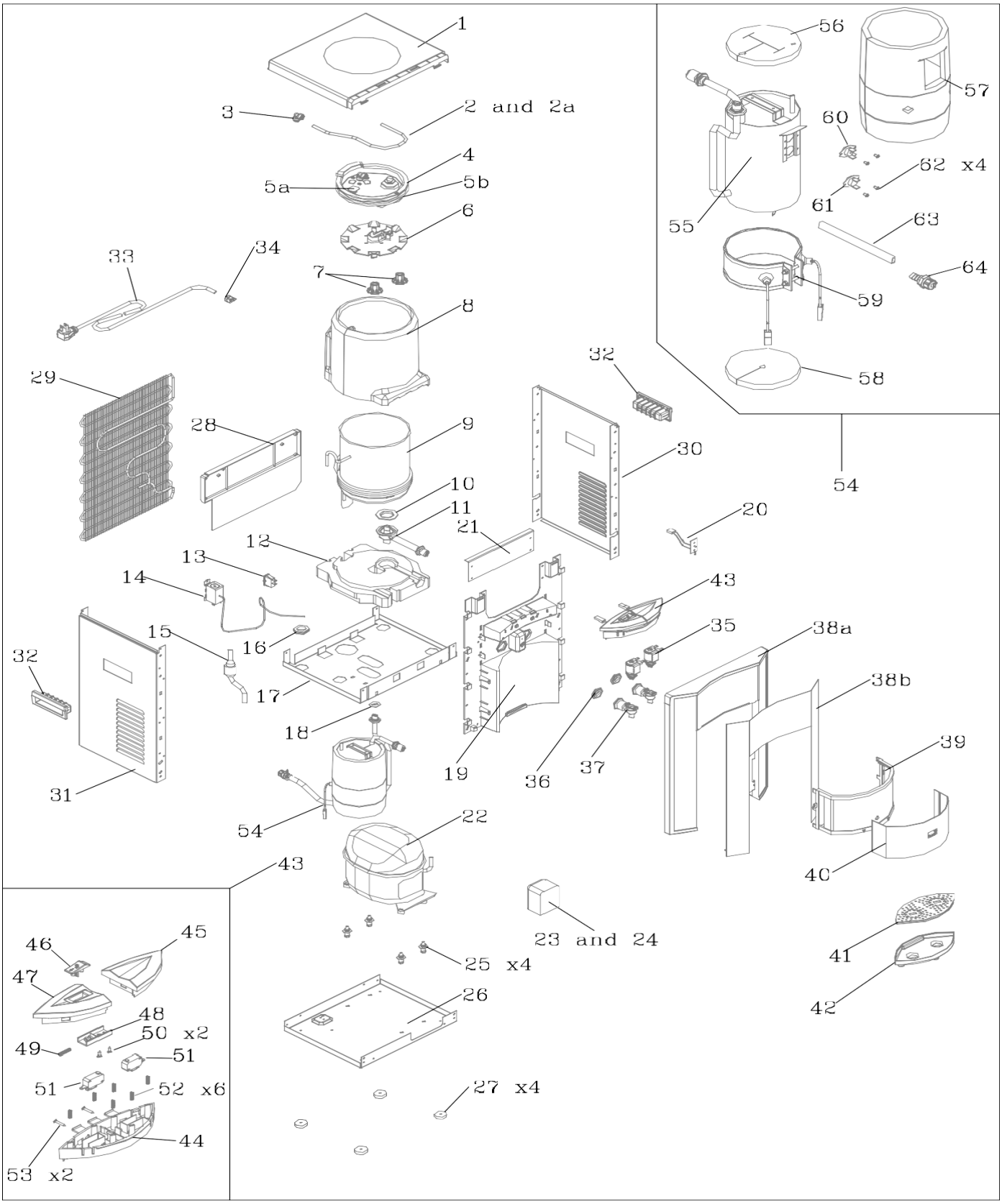

5. OASIS (RFX)

a. THERMOSTAT 117

b. BUSE 117

c. CIRCUIT D'EAU 117

d. BAC A EGOUTTURE 118

e. CHAUDIERE 118

f. PORTE GOBELET 118

g. CARROSSERIE 119

h. VUE ECLATEE 120

- RFX 120

5. OASIS (RFX)

a. THERMOSTAT

N° interne	Désignation	Code fabricant	Image	Code barre
PDOARFX007	THERMOSTAT FROID RFX	027040-027 (10)		PDOARFX007

b. BUSE

N° interne	Désignation	Code fabricant	Image	Code barre
PDOARFX003	ROBINET COMPLET FROID (BLEU) RFX	033552-011 (26)		PDOARFX003
PDOARFX004	ROBINET COMPLET TEMPERE (BLANC) RFX	033552-010 (26)		PDOARFX004
PDOARFX005	ROBINET COMPLET CHAUD (ROUGE) RFX	033552-012 (26)		PDOARFX005

c. CIRCUIT D'EAU

N° interne	Désignation	Code fabricant	Image	Code barre
PDOARFX010	VALVE ENTREE AIR COMPLETE RFX	033345-101		PDOARFX010

5. OASIS (RFX)

d. BAC A EGOUTTURE

N° interne	Désignation	Code fabricant	Image	Code barre
PDOARFX001	BAC EGOUTTURE AVEC GRILLE RFX	18-0408-12 18-0407 (22/23)		PDOARFX001

e. CHAUDIERE

N° interne	Désignation	Code fabricant	Image	Code barre
PDOARFX008	CHAUDIERE COMPLETE RFX	033467-002 (29)		PDOARFX008

f. PORTE GOBELET

N° interne	Désignation	Code fabricant	Image	Code barre
PDOARFX011	PORTE GOBELET RFX	032737-124		PDOARFX011

5. OASIS (RFX)

g. CARROSSERIE

N° interne	Désignation	Code fabricant	Image	Code barre
PDOARFX002	RECEVEUR POUR BAC EGOUTTURE RFX	034559-001 (14a)		PDOARFX002
PDOARFX006	CACHE DE FACADE ROBINET RFX	034558-001 (21)		PDOARFX006
PDOARFX009	COUVERCLE HAUTE AVEC JOINT RFX (waterguard)	034982P211		PDOARFX009

5. OASIS

h. VUE ECLATEE

- **RFX**

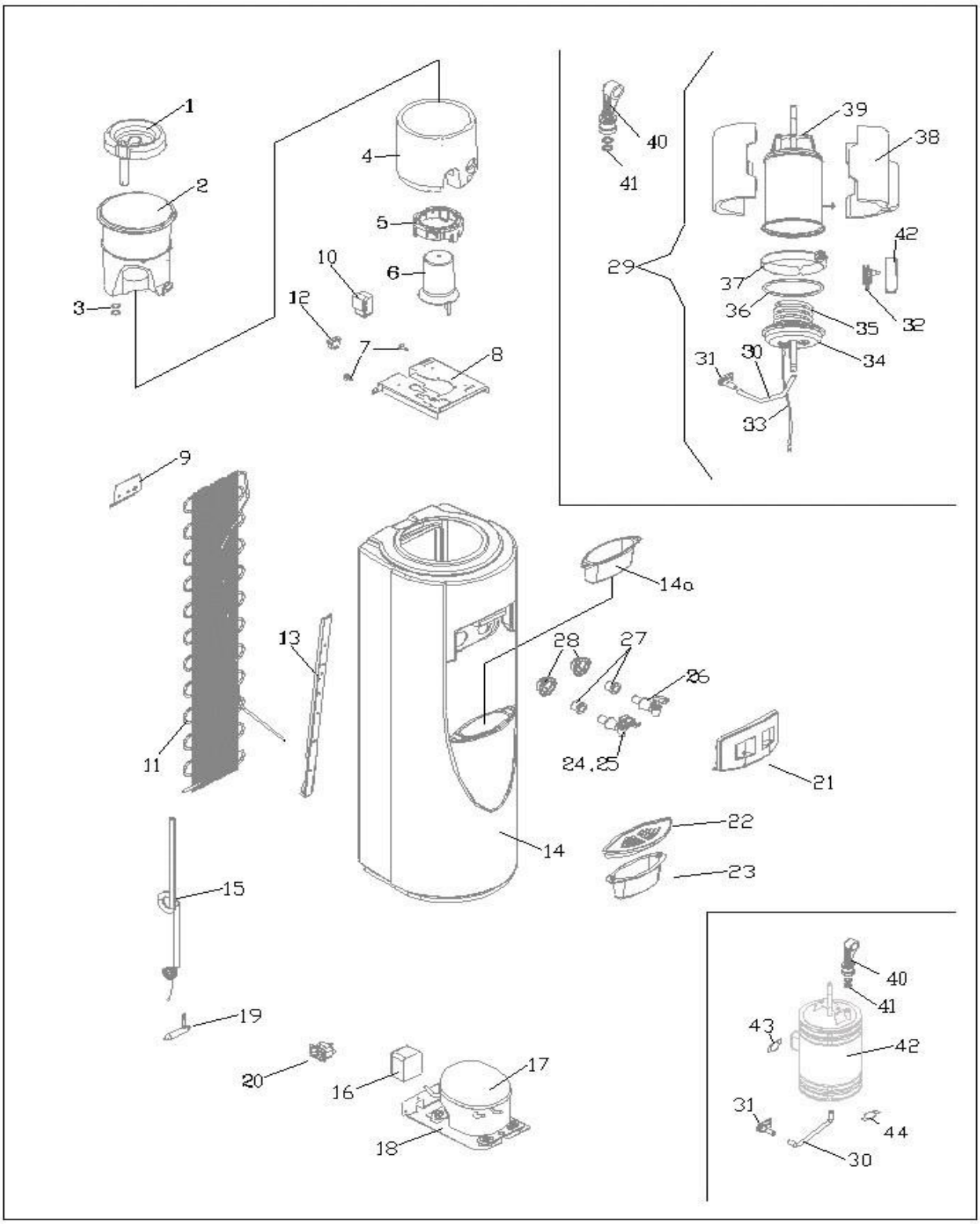

6. EDAFIM

a. BOUTONS 122

b. THERMOSTAT 122

c. POMPE GAZEUSE 122

d. BUSE 123

e. CIRCUIT D'EAU 123

f. ELECTROVANNE 124

g. BAC A EGOUTTURE 125

h. CHAUDIERE 125

i. PORTE GOBELET 126

j. CARROSSERIE 126

k. VUE ECLATEE 127

- EDA 128
- LUMIO 129
- RS 130

6. EDAFIM

a. BOUTONS

N° interne	Désignation	Code fabricant	Image	Code barre
PDEDAFIM011	SOUS ENSEMBLE COMMANDE LUMIO	11002171		PDEDAFIM011
PDEDAFIM005	BOUTON 3 POSITIONS RS	33000000 (1)		PDEDAFIM005

b. THERMOSTAT

N° interne	Désignation	Code fabricant	Image	Code barre
PDEDAFIM002	THERMOSTAT GLACE/GROUPE STANDARD EDA + LUMIO + RS	11000044 (7→EDA) (4→LUMIO) (6→RS)		PDEDAFIM002
PDEDAFIM003	THERMOSTAT EAU/POMPE STANDARD EDA + LUMIO + RS	11000056 (8→EDA) (5→LUMIO) (10→RS)		PDEDAFIM003

c. POMPE GAZEUSE

N° interne	Désignation	Code fabricant	Image	Code barre
PDEDAFIM019	POMPE A MEMBRANE POUR GAZ LUMIO (référence supprimée voir PDEDAFIM026)	37002000		PDEDAFIM019
PDEDAFIM026	POMPE GAZEUSE RS80 230V	37002002		PDEDAFIM026

6. EDAFIM

d. BUSE

N° interne	Désignation	Code fabricant	Image	Code barre
PDEDAFIM009	COL DE CYGNE COMPLET EDA	41100393 (1)		PDEDAFIM009
PDEDAFIM010	ROBINET RINCE BOUCHE COMPLET EDA	41100400		PDEDAFIM010
PDEDAFIM020	BUSE LUMIO	11002117 (7)		PDEDAFIM020
PDEDAFIM008	BEC LAITON CHROME RS	41101015 (2)		PDEDAFIM008

e. CIRCUIT D'EAU

N° interne	Désignation	Code fabricant	Image	Code barre
PDEDAFIM004	POMPE DE CIRCULATION D'EAU EDA + LUMIO + RS	11001277 (8→EDA) (11→LUMIO) (11→RS)		PDEDAFIM004
PDEDAFIM025	RACCORDS POUR ELECTROVANNE DOUBLE 90° ET DOUBLE 180° RS	AMCB0502 ABFU0409		PDEDAFIM025

PDEDAFIM027	FILTRE FIT AQUA CARTRIDGE 2	AC-IL-GAC		PDEDAFIM027

6. EDAFIM

f. ELECTROVANNE

N° interne	Désignation	Code fabricant	Image	Code barre
PDEDAFIM018	ELECTROVANNE LUMIO	35000015		PDEDAFIM018
PDEDAFIM006	ELECTROVANNE RESEAU DOUBLE 90° RS	35000004		PDEDAFIM006
PDEDAFIM007	ELECTROVANNE RESEAU DOUBLE 180° RS	35000016 (6)		PDEDAFIM007

6. EDAFIM

g. BAC A EGOUTTURE

N° interne	Désignation	Code fabricant	Image	Code barre
PDEDAFIM015	GRILLE DU BAC A EGOUTTURE LUMIO	1003104A		PDEDAFIM015
PDEDAFIM016	BAC A EGOUTTURE AVEC EVACUATION LUMIO	11002130		PDEDAFIM016
PDEDAFIM017	BAC A EGOUTTURE SANS EVACUATION LUMIO	11002249		PDEDAFIM017
PDEDAFIM001	GRILLE INOX RS	1070104A		PDEDAFIM001

h. CHAUDIERE

N° interne	Désignation	Code fabricant	Image	Code barre
PDEDAFIM021	CHAUDIERE ADAPATABLE	11002357		PDEDAFIM021

6. EDAFIM

i. PORTE GOBELET

N° interne	Désignation	Code fabricant	Image	Code barre
PDEDAFIM013	PORTE GOBELET AVEC PATTES DE FIXATION LUMIO	62000804		PDEDAFIM013

j. CARROSSERIE

N° interne	Désignation	Code fabricant	Image	Code barre
PDEDAFIM024	CUVETTE FORME RONDE EDA	1021121C (1)		PDEDAFIM024
PDEDAFIM012	PATTE DE FIXATION PORTE GOBELET LUMIO	11002233		PDEDAFIM012
PDEDAFIM014	FACADE AVANT HAUTE LUMIO	11002116		PDEDAFIM014
PDEDAFIM022	CAPOT FONTAINE A EAU LUMIO	11002123		PDEDAFIM022
PDEDAFIM023	PIED LUMIO	47310410		PDEDAFIM023

6. EDAFIM

k. VUE ECLATEE

- **EDA**

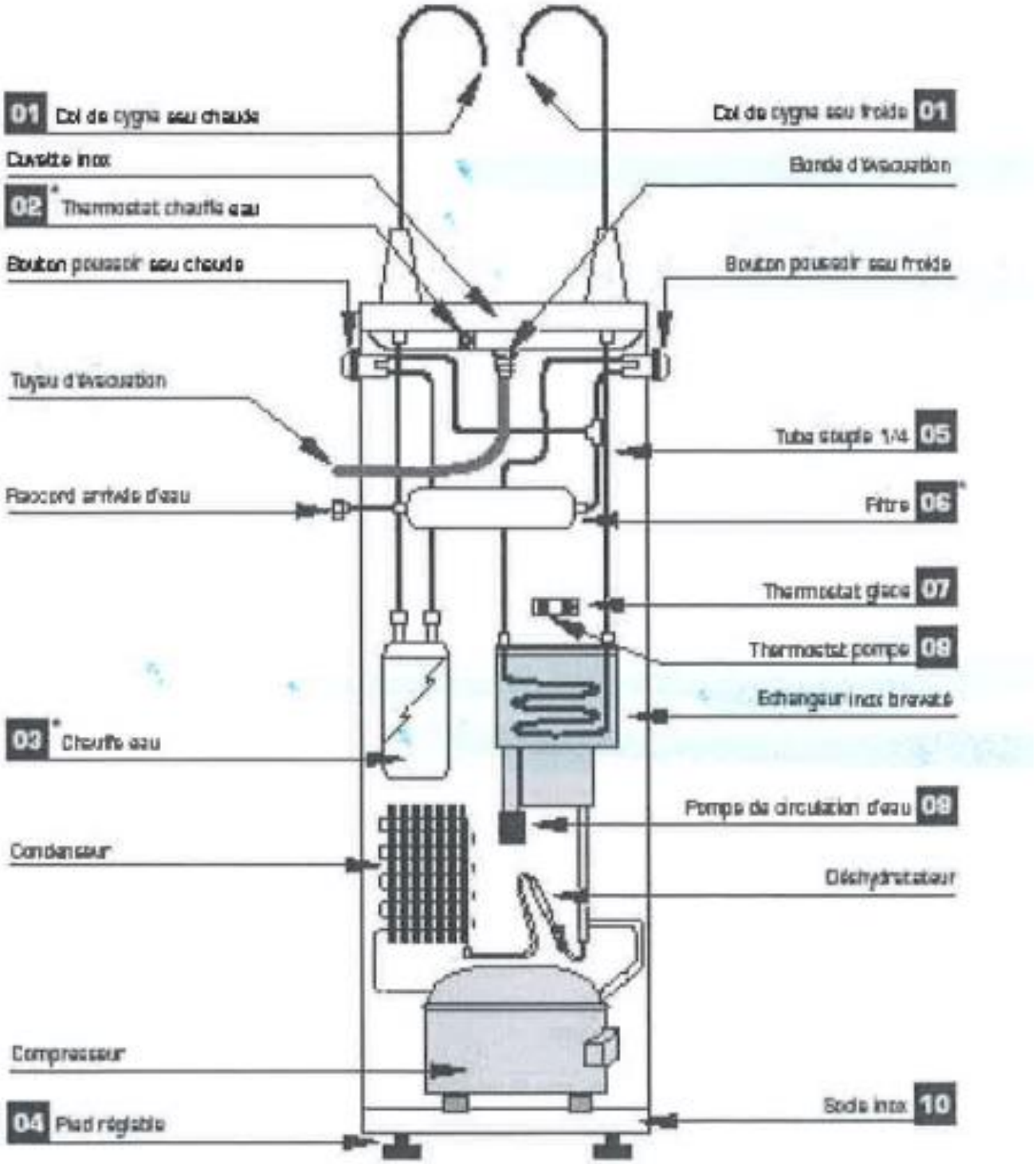

* Le schéma technique EDA modèle froid est identique sans le chauffe eau.

- **LUMIO**
  FROIDE/TEMPEREE

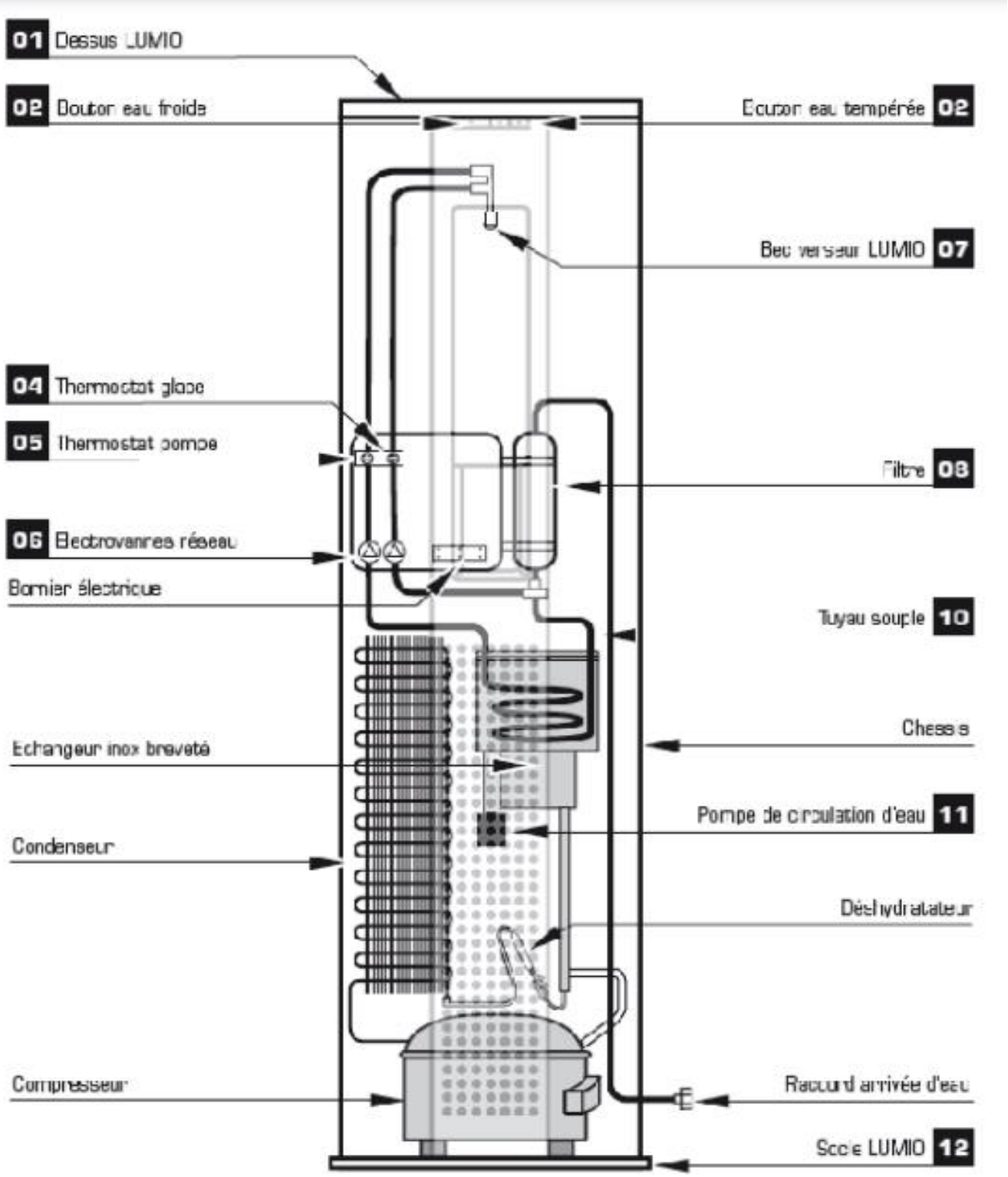

- **LUMIO**
  FROIDE/TEMPEREE/CHAUDE

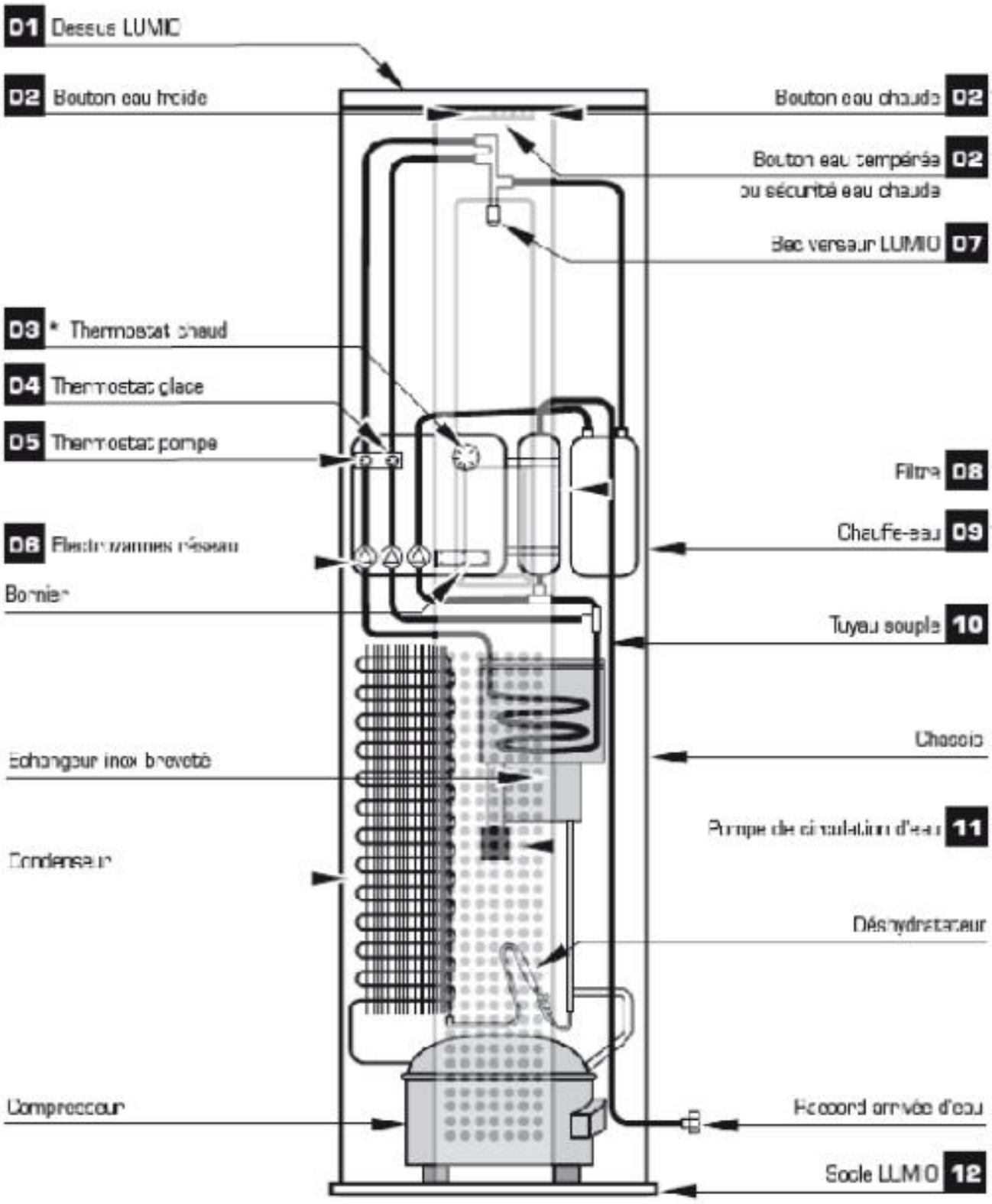

- **RS**
  60/80 FROIDE/TEMPEREE

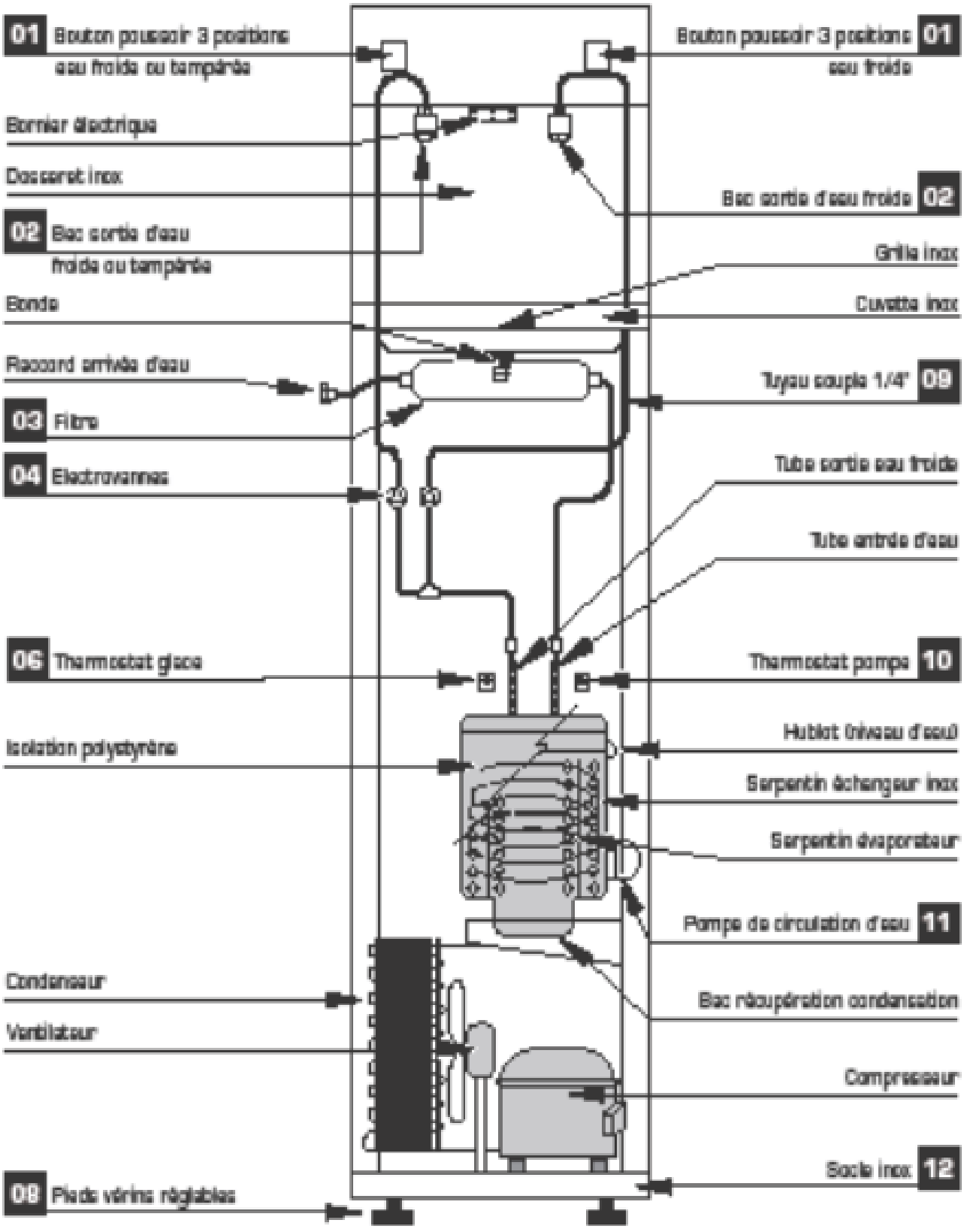

7. PURICOM

a. BUSE 132

b. BAC A EGOUTTURE 132

c. VUE ECLATEE 133
- BANQUISE 133

7. PURICOM

a. BUSE

N° interne	Désignation	Code fabricant	Image	Code barre
PDPURICOM01	ROBINET FROID (BLEU) BANQUISE	637300 (49)		PDPURICOM01
PDPURICOM02	ROBINET CHAUD (ROUGE) BANQUISE	637100 (49)		PDPURICOM02
PDPURICOM03	ROBINET TEMPERE (BLANC) BANQUISE	725600		PDPURICOM03

b. BAC A EGOUTTURE

N° interne	Désignation	Code fabricant	Image	Code barre
PDPURICOM04	EGOUTTOIR + GRILLE FONTAINE COLUMBIA	778800 778900 (50/51)		PDPURICOM04

7. PURICOM

c. VUE ECLATEE

- **BANQUISE**

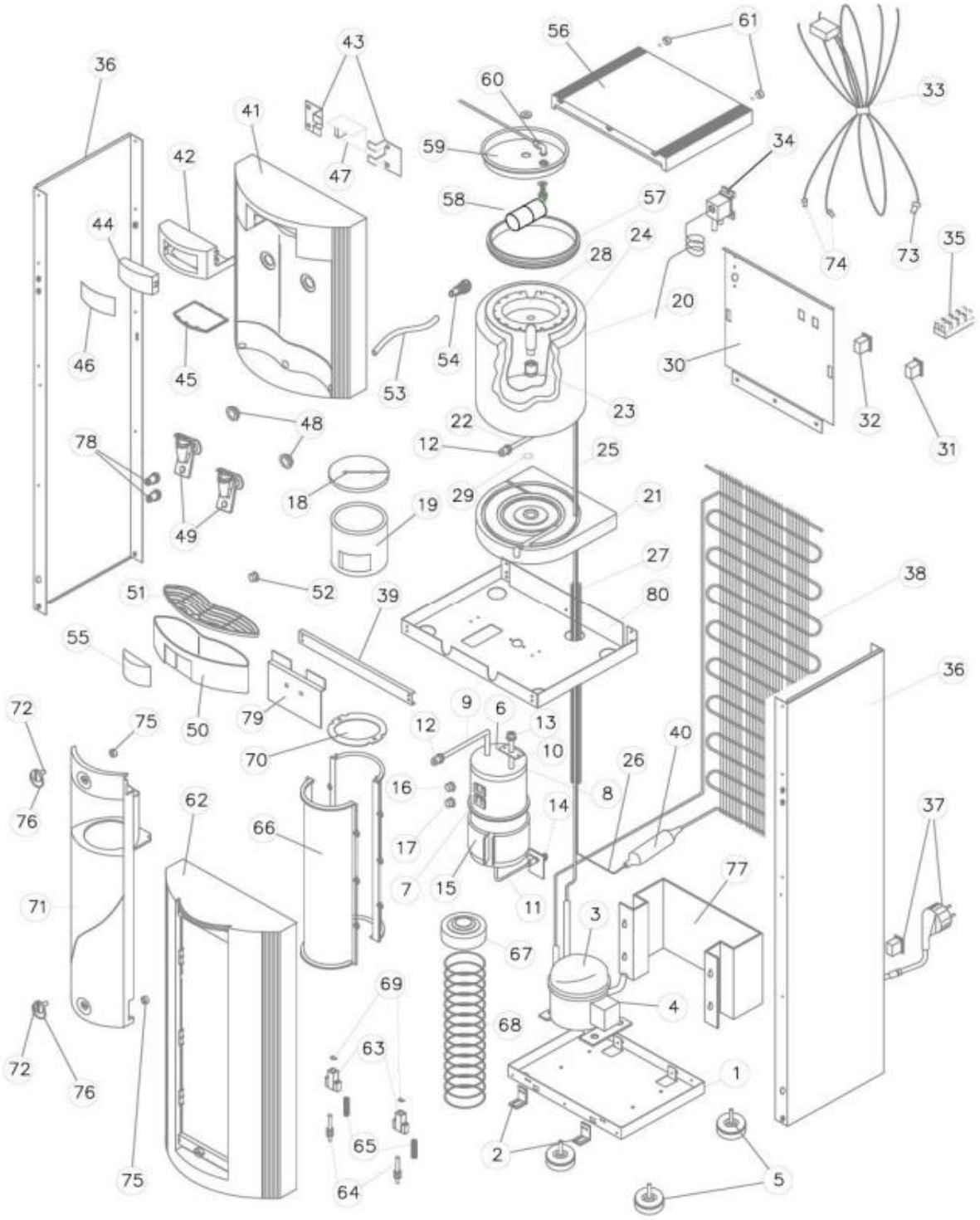

8. ZERICA

a. THERMOSTAT 135

b. BUSE 135

c. ELECTROVANNE 135

d. BAC À ÉGOUTTURE 135

e. KIT UV 135

f. BONDE DE VIDANGE 136

g. CARROSSERIE 136

h. VUE ECLATEE 137
- REFRESH P 260 137

8. ZERICA

a. THERMOSTAT

N° interne	Désignation	Code fabricant	Image	Code barre
PDZEREFRESH001	THERMOSTAT FROID REFRESH P	TERMOST00202M		PDZEREFRESH001

b. BUSE

N° interne	Désignation	Code fabricant	Image	Code barre
PDZEREFRESH005	COL DE CYGNE REFRESH P	RUBCOL114		PDZEREFRESH005
PDZEREFRESH006	RINCE BOUCHE REFRESH P	RUBZAM07	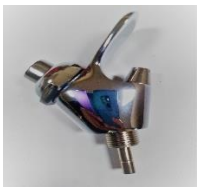	PDZEREFRESH006
PDZEREFRESH012	ROBINET 2 VOIES ZERICA U80	RUBCOL206	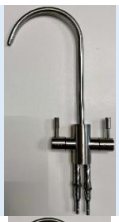	PDZEREFRESH012
PDZEREFRESH017	ROBINET 2 VOIES BEC COURT	RUBCOL20501		PDZEREFRESH017
PDZEREFRESH018	ROBINET 2 VOIES BEC LONG	RUBCOL20502		PDZEREFRESH018

PDZEREFRESH013	ROBINET 3 VOIES ZERICA U150	RUBCOL310		PDZEREFRESH013
PDZEREFRESH019	ROBINET DROIT GRIS 3 VOIES FTG PROCORE 2 VOIES ARRIVÉE D'EAU	RUBCOL512		PDZEREFRESH019
PDZEREFRESH015	ROBINET DROIT NOIR 3 VOIES FTG PROCORE 2 VOIES ARRIVÉE D'EAU	RUBCOL512-C		PDZEREFRESH015
PDZEREFRESH016	ROBINET COURBÉ GRIS 3 VOIES FTG PROCORE 2 VOIES ARRIVÉE D'EAU	RUBCOL510	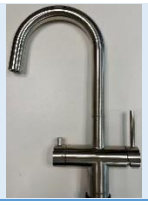	PDZEREFRESH016

c. ELECTROVANNE

N° interne	Désignation	Code fabricant	Image	Code barre
PDZEREFRESH003	ELECTROVANNE REFRESH P	ELEV116		PDZEREFRESH003

d. BAC À ÉGOUTTURE

N° interne	Désignation	Code fabricant	Image	Code barre
PDZEREFRESH007	BAC À ÉGOUTTURE ZERICA (227x154)	RACGO002		PDZEREFRESH007

PDZEREFRESH008	GRILLE BAC À ÉGOUTTURE ZERICA (217x144)	RACGO021		PDZEREFRESH008
PDZEREFRESH009	BAC À ÉGOUTTURE LARGE ZERICA À POSER SUR TABLE (277x131)	-		PDZEREFRESH009
PDZEREFRESH010	GRILLE BAC À ÉGOUTTURE LARGE ZERICA (269x123)	-		PDZEREFRESH010

8. ZERICA

e. BONDE DE VIDANGE

N° interne	Désignation	Code fabricant	Image	Code barre
PDZEREFRESH002	BONDE DE VIDANGE REFRESH P	PILET001 (16)		PDZEREFRESH002
PDZEREFRESH011	TUYAU DE VIDANGE ZERICA	L443-15		PDZEREFRESH011

f. PEDALE

N° interne	Désignation	Code fabricant	Image	Code barre
PDZEREFRESH014	PEDALE SIMPLE ZERICA	PEDALK010105		PDZEREFRESH014

g. CARROSSERIE

N° interne	Désignation	Code fabricant	Image	Code barre
PDZEREFRESH004	PLATEAU RECEPTACLE REFRESH P	SLRFP240GB003 (17)		PDZEREFRESH004

8. ZERICA

h. VUE ECLATEE

- **REFRESH P 260**

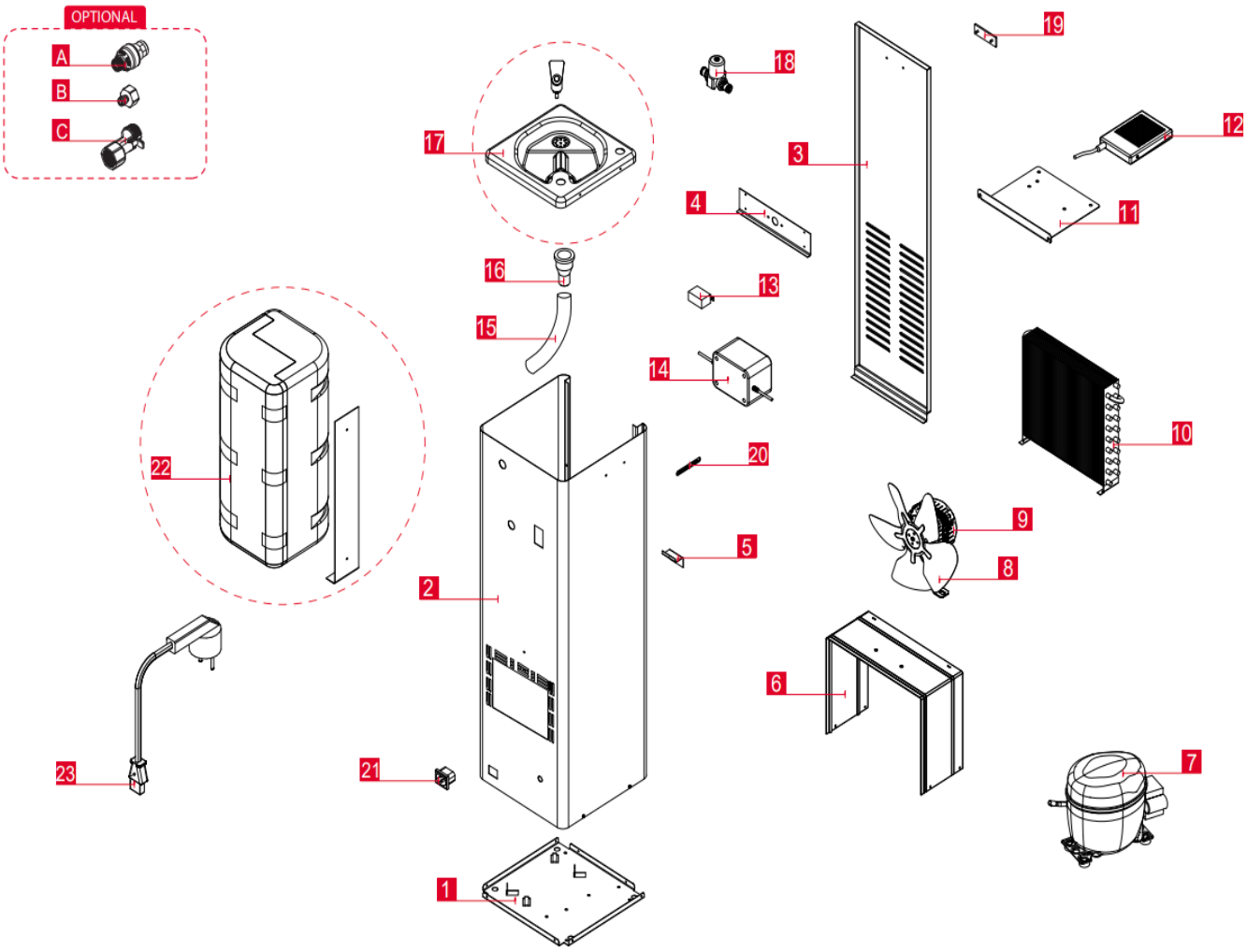

9. CODIGEL

a. THERMOSTAT 139

b. BUSE 139

c. CIRCUIT D'EAU 139

d. ELECTROVANNE 139

e. VUE ECLATEE 140

- NIAGARA 55 IB AC 140

9. CODIGEL

a. THERMOSTAT

N° interne	Désignation	Code fabricant	Image	Code barre
PDCOD01	THERMOSTAT POUR BANC DE GLACE	283824929 (16)		PDCOD01

b. BUSE

N° interne	Désignation	Code fabricant	Image	Code barre
PDCOD02	BUSE LONGUE			PDCOD02
PDCOD03	BEC DISTRIBUTEUR INOX	282521119		PDCOD03
PDCOD04	MOUSSEUR			PDCOD04

9. CODIGEL

c. CIRCUIT D'EAU

N° interne	Désignation	Code fabricant	Image	Code barre
PDCOD05	MOTEUR AGITATEUR 230V NIAGARA 65	2817613010	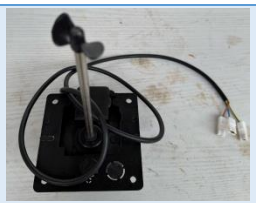	PDCOD05
PDCOD09	MOTEUR AGITATEUR 230V NIAGARA 55	281501521		PDCOD09
PDCOD06	REDUCTEUR DE PRESSION REGLABLE NU	282521515		PDCOD06

d. ELECTROVANNE

N° interne	Désignation	Code fabricant	Image	Code barre
PDCOD07	ELECTROVANNE 12V-24V	282641143		PDCOD07
PDCOD08	ELECTROVANNE DE SECURITE 24V – ENTREE 20/27	282641138		PDCOD08

9. CODIGEL

e. VUE ECLATEE

- **NIAGARA 55 IB AC**

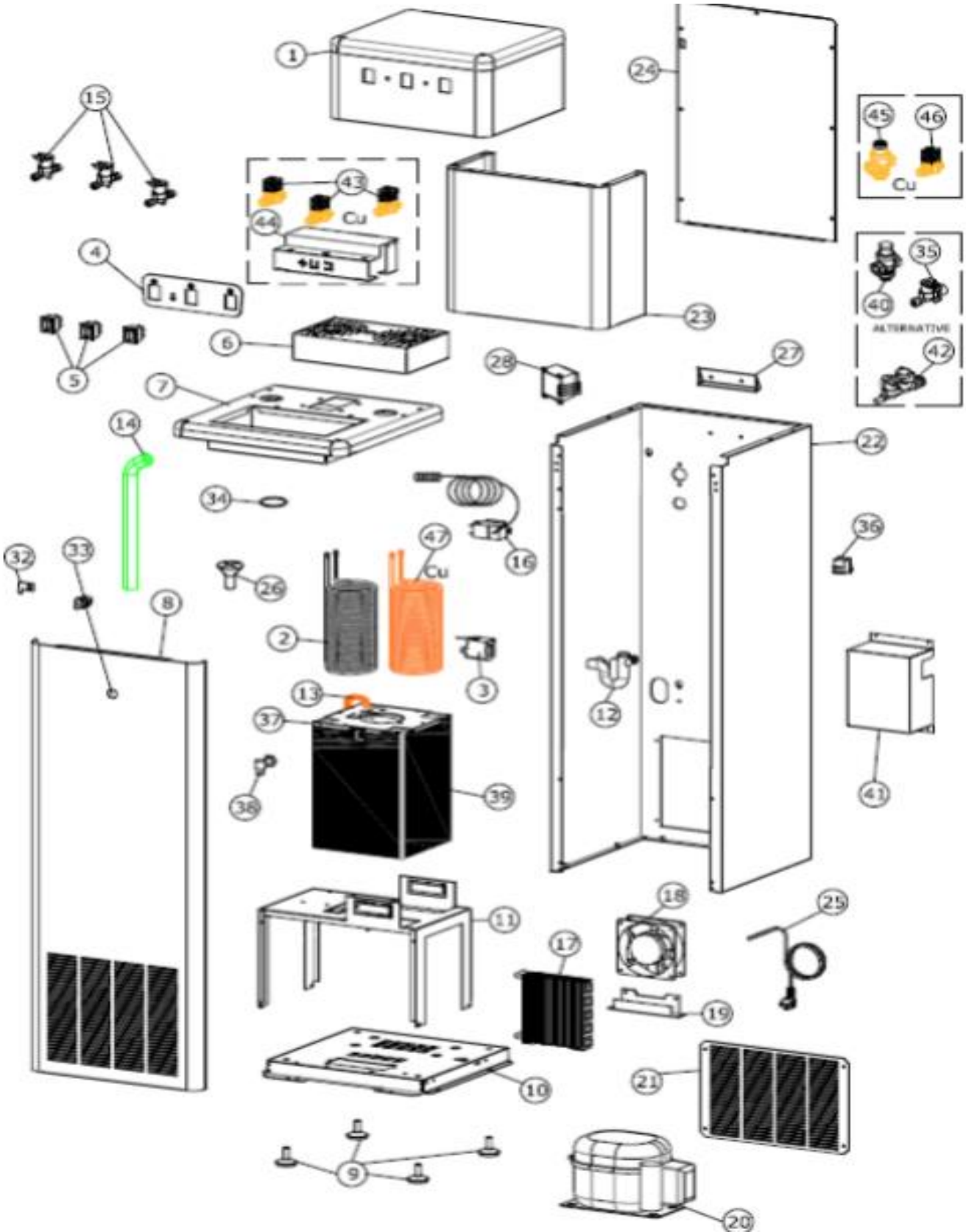

10.WATERLOGIC

a. THERMOSTAT 143

b. CARTE ELECTRONIQUE 143

c. PORTE GOBELET 144

d. CARROSSERIE 145

10. WATERLOGIC

a. THERMOSTAT

N° interne	Désignation	Code fabricant	Image	Code barre
PDWATER06	ELECTROVANNE WL 1500			PDWATER06

b. CARTE ELECTRONIQUE

N° interne	Désignation	Code fabricant	Image	Code barre
PDWATER01	CARTE ELECTRONIQUE WATERLOGIC WL 2			PDWATER01
PDWATER02	CARTE ELECTRONIQUE WATERLOGIC WL 2 (ANCIENNE)			PDWATER02
PDWATER03	CARTE ELECTRONIQUE WATERLOGIC WL 3			PDWATER03
PDWATER04	CARTE ELECTRONIQUE WATERLOGIC WL 1500			PDWATER04
PDWATER05	CARTE ELECTRONIQUE WATERLOGIC WL 1500			PDWATER05

10. WATERLOGIC

c. PORTE GOBELET

N° interne	Désignation	Code fabricant	Image	Code barre
PDWATER07	PORTE GOBELET WATERLOGIC			PDWATER07

10. WATERLOGIC

d. CARROSSERIE

N° interne	Désignation	Code fabricant	Image	Code barre
PDWATER08	CAPOT SUPERIREUR WL 2000 (NEUF)			PDWATER08
PDWATER09	FACADE HAUT WL 2000 (NEUF/OCCASION)		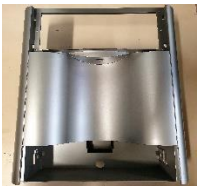	PDWATER09
PDWATER10	COTES WL 2000			PDWATER10
PDWATER11	SONDE CHAUDIERE WL			PDWATER11

11. SOPRANO

a. BOUTONS 147

b. THERMOSTAT 147

c. ELECTROVANNE 147

d. PORTE GOBELET 147

e. CIRCUIT D’EAU 149

f. CHAUDIERE 149

g. CARROSSERIE 150

h. VUE ÉCLATÉE 151

11. SOPRANO

a. BOUTONS

N° interne	Désignation	Code fabricant	Image	Code barre
PDSOPRANO001	PANNEAU DE COMMANDE BLANC	A-66-002-1-031		PDSOPRANO001
PDSOPRANO002	PANNEAU DE COMMANDE NOIR	A-66-002-2-031		PDSOPRANO002

b. THERMOSTAT

N° interne	Désignation	Code fabricant	Image	Code barre
PDSOPRANO023	THERMOSTAT SOPRANO	A-38-004-0-031	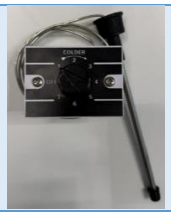	PDSOPRANO001

c. CIRCUIT D'EAU

N° interne	Désignation	Code fabricant	Image	Code barre
PDSOPRANO012	RACCORD RAPIDE 3/8	A-16-004-0-031		PDSOPRANO012
PDSOPRANO013	ADAPTATEUR DE RACCORD RAPIDE	0-16-005-0-799		PDSOPRANO013
PDSOPRANO022	BUSE + MOUSSEUR	-		PDSOPRANO022

d. ELECTROVANNE

N° interne	Désignation	Code fabricant	Image	Code barre
PDSOPRANO014	ELECTROVANNE 20V	A-19-049-0-031		PDSOPRANO014

11. SOPRANO

e. PORTE GOBELET

N° interne	Désignation	Code fabricant	Image	Code barre
PDSOPRANO010	SUPPORT POUR GOBELETS	0-01-088-2-031		PDSOPRANO010
PDSOPRANO011	RESSORT SUPPORT POUR GOBELETS	0-12-003-0-073	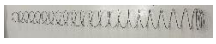	PDSOPRANO011
PDSOPRANO007	SUPPORT DE TUBE POUR GOBELETS	0-01-001-2-015		PDSOPRANO007

f. CHAUDIERE

N° interne	Désignation	Code fabricant	Image	Code barre
PDSOPRANO017	CHAUDIERE AQUAFLAT	A-66-002-1-031	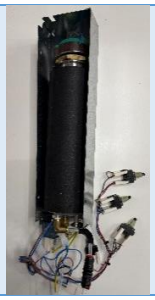	PDSOPRANO017

g. POMPE GAZEUSE

N° interne	Désignation	Code fabricant	Image	Code barre
PDSOPRANO018	POMPE GAZEUSE AQUAFLAT	0-31-006-0-052	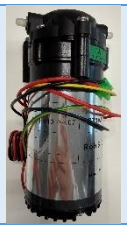	PDSOPRANO018

11. SOPRANO

h. CARROSSERIE

N° interne	Désignation	Code fabricant	Image	Code barre
PDSOPRANO003	COMPARTIMENT DE DISTRIBUTION BLANC	0-02-003-1-015		PDSOPRANO003
PDSOPRANO004	COMPARTIMENT DE DISTRIBUTION NOIR	0-02-003-2-015		PDSOPRANO004
PDSOPRANO005	PIED DE SUPPORT BLANC	0-02-001-1-015		PDSOPRANO005
PDSOPRANO006	PIED DE SUPPORT NOIR	0-02-001-2-015		PDSOPRANO006
PDSOPRANO008	BAC D'ÉVACUATION BLANC	A-02-006-1-031		PDSOPRANO008
PDSOPRANO009	BAC D'ÉVACUATION NOIR	A-02-006-2-031		PDSOPRANO009

PDSOPRANO015	FACADE AVANT BLANCHE SOPRANO	0-07-009-1-042		PDSOPRANO015
PDSOPRANO016	FACADE AVANT NOIRE SOPRANO	0-07-009-2-042		PDSOPRANO016
PDSOPRANO019	FACADE LATERAL BLANCHE SOPRANO	L-03-001-006-031		PDSOPRANO019
PDSOPRANO020	FACADE LATERAL NOIRE SOPRANO	L-03-001-010-100		PDSOPRANO020
PDSOPRANO021	CLIPS DE BOUTEILLE DE CO2	-		PDSOPRANO021

11. SOPRANO

i. VUE ÉCLATÉE

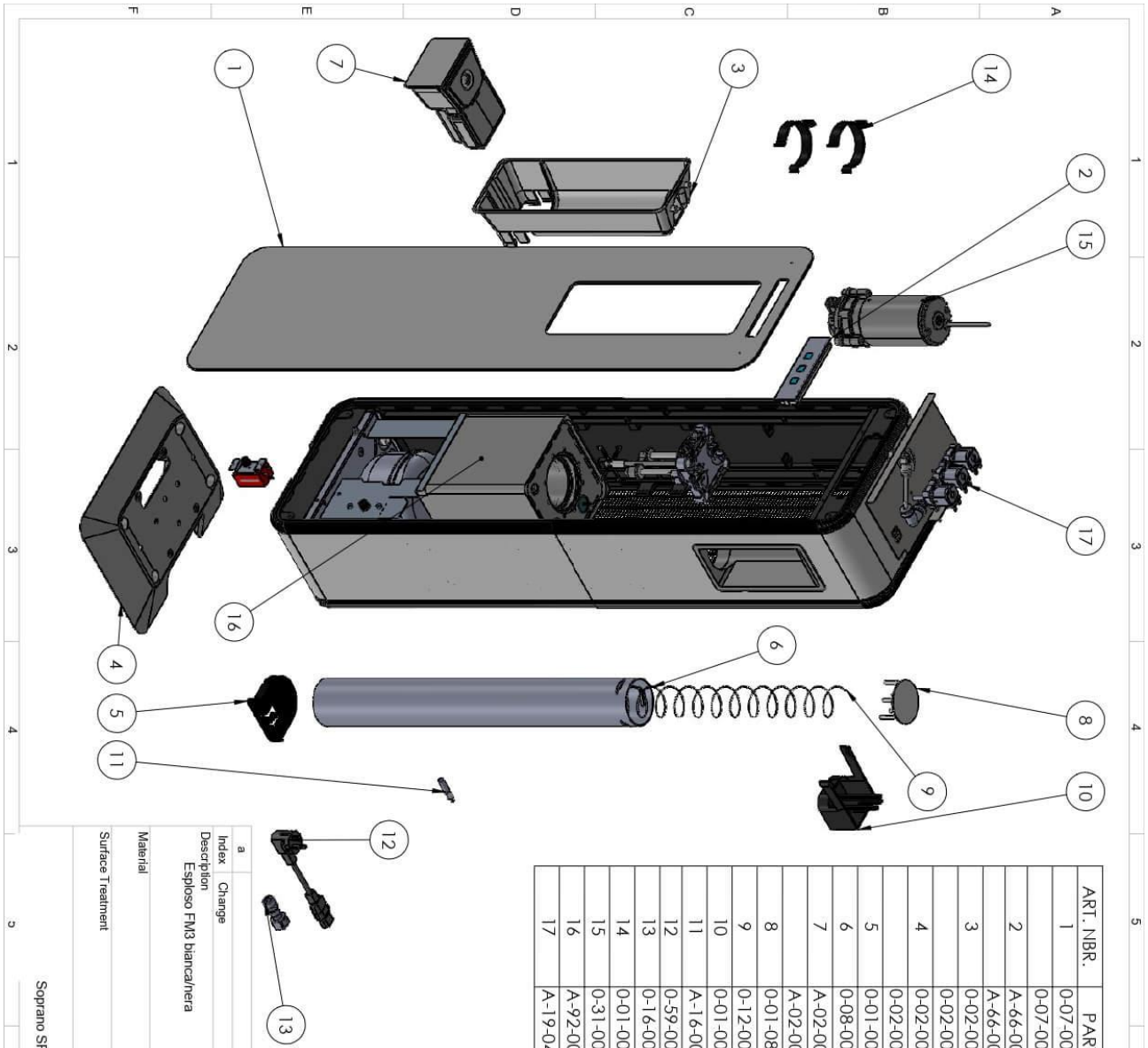

ART. NBR.	PART. NBR.	DES
1	0-07-009-1-042	Verre
	0-07-009-2-042	Verre
2	A-66-002-1-031	F
	A-66-002-2-031	F
3	0-02-003-1-015	Compartimen
	0-02-003-2-015	Compartimen
4	0-02-001-1-015	Pied d
	0-02-001-2-015	Pied d
5	0-01-001-2-015	Support de
6	0-08-003-2-014	Tube
7	A-02-006-1-031	Bac d'e
	A-02-006-2-031	Bac d'e
8	0-01-088-2-031	Suppor
9	0-12-003-0-073	
10	0-01-002-2-031	Blocage ca
11	A-16-004-0-031	Racco
12	0-59-001-0-019	Câble d
13	0-16-005-0-799	Adaptateu
14	0-01-009-2-015	Supp
15	0-31-006-0-052	Pomp
16	A-92-004-0-031	Unité d
17	A-19-049-0-031	FM3 group

a	Index	
	Change	
Description	Esploso FM3 bianca/nera	
Material		
Surface Treatment		
Soprano SRL		
Replaces		
Drawn		

12. AKWA

a. POMPE GAZEUSE 152

b. CIRCUIT D'EAU 152

c. ELECTROVANNE 152

d. BAC À EGOUTTURE 153

e. VUE ÉCLATÉE 154

12. AKWA

a. POMPE GAZEUSE

N° interne	Désignation	Code fabricant	Image	Code barre
PDAKWA001	POMPE GAZEUSE	523015		PDAKWA001

b. CIRCUIT D'EAU

N° interne	Désignation	Code fabricant	Image	Code barre
PDAKWA002	RÉSERVOIR D'EAU EXTERNE	265006W		PDAKWA002
PDAKWA003	BOUCHON DE SOUPAPES	262106N		PDAKWA003

c. ELECTROVANNE

N° interne	Désignation	Code fabricant	Image	Code barre

PDAKWA004	ELECTROVANNE 3 VOIES	451020		PDAKWA004

12. AKWA

d. BAC À EGOUTTURE

N° interne	Désignation	Code fabricant	Image	Code barre
PDAKWA005	GRILLE BAC À EGOUTTURE	182012W		PDAKWA005
PDAKWA006	BAC À EGOUTTURE	265007N	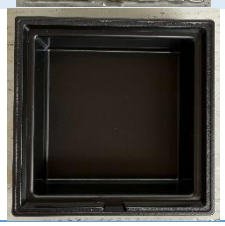	PDAKWA006

12. AKWA

e. VUE ÉCLATÉ

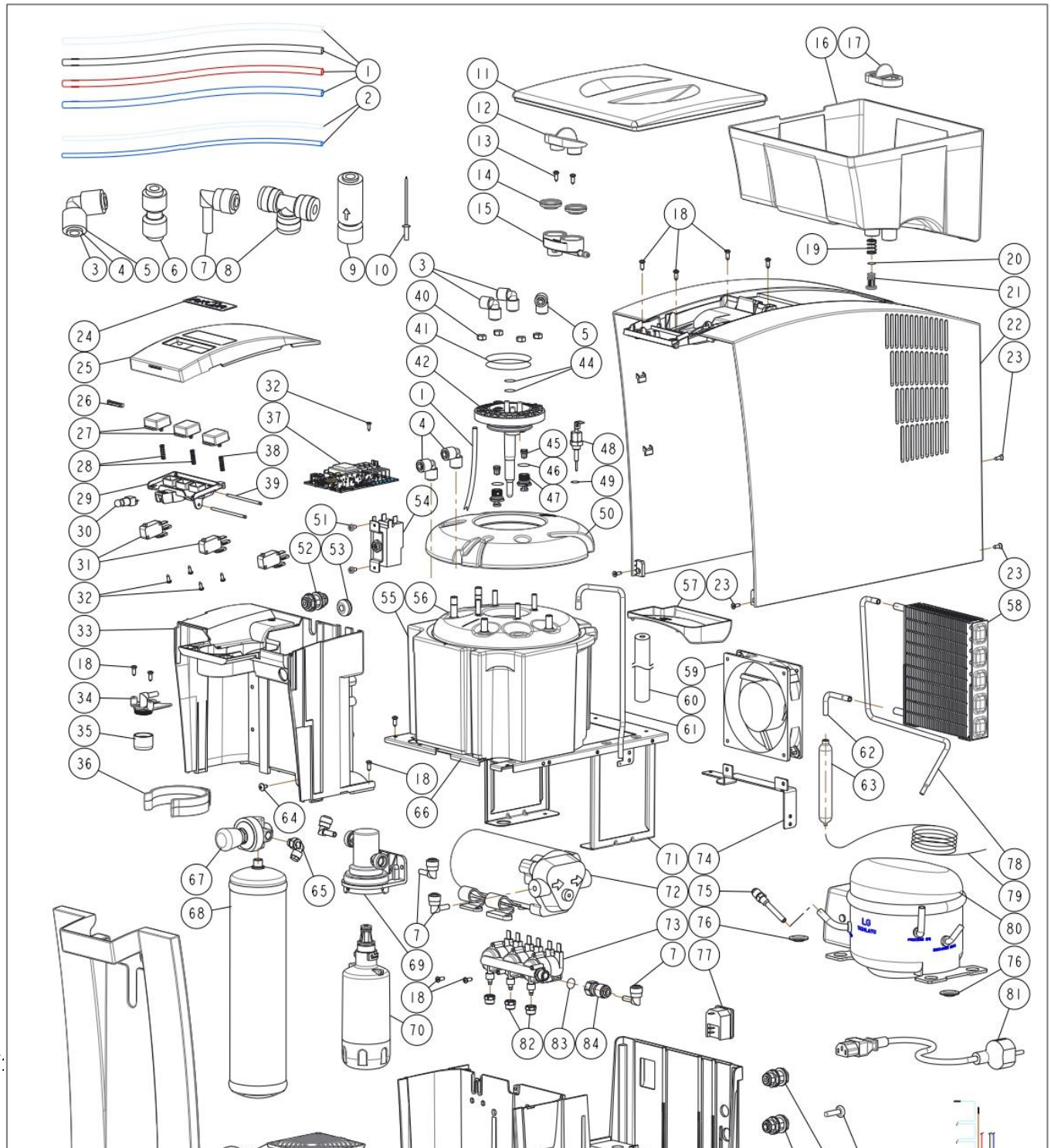

13. PITCH

a. PEDALE UNIVERSELLE 156

13. PITCH

a. PEDALE

N° interne	Désignation	Code fabricant	Image	Code barre
PDPITCH01	PEDALE SIMPLE UNIVERSELLE (FRAICHE)	6289-CC		PDPITCH01
PDPITCH02	PEDALE SIMPLE UNIVERSELLE (TEMPEREEE)	6289-CC		PDPITCH02
PDPITCH03	PEDALE DOUBLE UNIVERSELLE	6226-03		PDPITCH03
PDPITCH04	PEDALE TRIPLE UNIVERSELLE	6226-0117		PDPITCH04

14. MISTRAL

a. BOUTONS 158

b. TRANSFORMATEUR 158

c. THERMOSTAT 158

d. CARTE ELECTRONIQUE 159

e. CIRCUIT D'EAU 159

14. MISTRAL

a. BOUTONS

N° interne	Désignation	Code fabricant	Image	Code barre
PDMISTRAL001	CONNECTEUR 3 POSITIONS	5482002		PDMISTRAL001
PDMISTRAL008	RESSORTS PEDALES DROITE ET GAUCHE MISTRAL	4782015-4782016		PDMISTRAL008
PDMISTRAL009	CLAVIER DE COMMANDE EVOPURE FT	4148003		PDMISTRAL009

b. TRANSFORMATEUR

N° interne	Désignation	Code fabricant	Image	Code barre
PDMISTRAL002	TRANSFORMATEUR 220V-230V/24V	5328003		PDMISTRAL002

c. THERMOSTAT

N° interne	Désignation	Code fabricant	Image	Code barre
PDMISTRAL003	THERMOSTAT FROID BDG	5840008		PDMISTRAL003

14. MISTRAL

d. CARTE ELECTRONIQUE

N° interne	Désignation	Code fabricant	Image	Code barre
PDMISTRAL004	CARTE ELECTRONIQUE EVOPURE 3 SORTIES	4123010	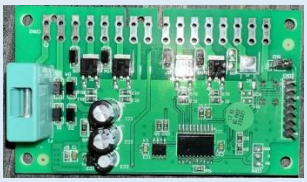	PDMISTRAL004

e. CIRCUIT D'EAU

N° interne	Désignation	Code fabricant	Image	Code barre
PDMISTRAL005	POMPE AGITATRICE	5678701		PDMISTRAL005
PDMISTRAL006	ELECTROVANNE COUDÉE 24V	5328003		PDMISTRAL006
PDMISTRAL007	ELECTROVANNE 24V DROITE 8mm ENTREE SORTIE	5328017		PDMISTRAL007

15. DIVERS

a. AUBADE 161

b. SMB (JOHN GUEST) 167

c. YESSS ELECTRIQUE 170

d. BRENNENSTUHL 170

e. CEETAL 171

f. BURO + 172

g. OASIS 172

h. CANDEL 173

i. DREAMS DESIGN 173

j. DIFCAA 173

k. ELTEK 174

l. CENPAC 174

15. DIVERS

a. AUBADE

N° interne	Désignation	Code fabricant	Image	Code barre
PDDIVERS001	VANNE SPHERIQUE 3/8	P09980		PDDIVERS001
PDDIVERS002	TES TRIPLE FEMELLE BRUT 130 12x17 04370	P00290		PDDIVERS002
PDDIVERS003	MAMELON DM REDUIT BRUT 245 20x27-12x17 03521	P00169		PDDIVERS003
PDDIVERS004	MAMELON FM REDUITS BRUT 246 F20-M12 03308	P00215		PDDIVERS004
PDDIVERS005	MANCHON FEMELLE BUTEE BRUT 8271 12x17 05212	P00316	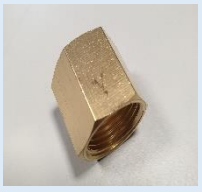	PDDIVERS005
PDDIVERS006	MAMELON DM REDUIT BRUT 245 20x27-15x21 03140	P00170		PDDIVERS006
PDDIVERS007	MAMELON MF REDUIT BRUT 243 M20-F12 03414	P00198		PDDIVERS007
PDDIVERS008	ML TUBE CUIVRE ECROUI DUR 5ML 10x12 5007955	T00008		PDDIVERS008

PDDIVERS009	ML TUBE PVC COMPOSITE ME-NF D.40 3CE	P03969		PDDIVERS009
PDDIVERS010	ML TUBE PVC COMPOSITE ME-NF D.32 3CE	P03740		PDDIVERS010
PDDIVERS011	MAMELON DM EGAL BRUT 280 12x17 03119	P00154		PDDIVERS011
PDDIVERS012	MAMELON DM REDUIT BRUT 245 15x21-12x17 03137	P00168		PDDIVERS012
PDDIVERS013	TES NUS TRIPLE MALE BRUT 135 12x17 02207	P00278		PDDIVERS013
PDDIVERS014	MAMELON MF REDUIT BRUT 243 M12-F8 03232	P00195		PDDIVERS014
PDDIVERS015	SACHET DE 100 JOINTS FIBRE STD 15x21 1012095	P00439		PDDIVERS015
PDDIVERS016	SACHET DE 100 JOINTS FIBRE STD 12x17 1011098	P00435		PDDIVERS016
PDDIVERS017	Y DE MACHINE A LAVER	P07507		PDDIVERS017

PDDIVERS018	MAMELON MF REDUITS BRUT 243 M15-F8 03411	P00196		PDDIVERS018
PDDIVERS019	UNION FER/CU DOUILLE LONG 12-3/8 05619	P00930		PDDIVERS019
PDDIVERS020	TE REDUIT FF C130CU 16x12x16 131636	P00570		PDDIVERS020
PDDIVERS021	TE REDUIT FF C130CU 14x12x14 131434	P00561		PDDIVERS021
PDDIVERS022	TE EGAL FF C130CU 12 130012	P00545		PDDIVERS022
PDDIVERS023	RESINE ANAEROBIE RACCORETANCH	P02218		PDDIVERS023
PDDIVERS024	BOBINO DE FILASSE DEVIDOIRE 80GR 515030	P02254		PDDIVERS024
PDDIVERS025	REDUCTION FF C240CU 14x12 REDUCTION FEMM 240152	P00638		PDDIVERS025
PDDIVERS026	MAMELON M/F 243 1/2-3/8 03233	P00197		PDDIVERS026

PDDIVERS027	MANCHON 270 3/4 AVEC BUTEE 05215	P00318		PDDIVERS027
PDDIVERS028	MAMELON DOUBLE MALE EGAL 15x21	P00155		PDDIVERS028
PDDIVERS029	MAMELON 280 DOUBLE MALE EGAL 3/4 03122	P00156		PDDIVERS029
PDDIVERS030	GEOPLAST	P00734		PDDIVERS030
PDDIVERS031	SACHET DE 100 JOINTS FIBRE STD 20X27	P00446		PDDIVERS031
PDDIVERS032	COUDE 90° CUIVRE DIAM 12	P00528		PDDIVERS032
PDDIVERS033	SYPHON MACHINE A LAVER DIAM 40	P07243		PDDIVERS033
PDDIVERS034	MAMELON 243 3/4 1/2	P00199		PDDIVERS034
PDDIVERS035	MANCHON 270 1/2 AVEC BUTEE	P00317		PDDIVERS035

PDDIVERS036	GEBATOUT 125ML	P02201		PDDIVERS036
PDDIVERS037	ROULEAU DE TEFLON	P02256		PDDIVERS037
PDDIVERS083	COUDE 12/17 M/M	P00270		PDDIVERS083
PDDIVERS084	COUDE 12/17 M/F	P00333		PDDIVERS084
PDDIVERS085	COUDE 20/27 M/F	P00335		PDDIVERS085
PDDIVERS086	REDUCTEUR DE PRESSION	R533AC		PDDIVERS086
PDDIVERS087	RACCORD A COMPRESSION TE EGAL 1/2-12	01131		PDDIVERS087
PDDIVERS088	RACCORD A COMPRESSION TE EGAL 1/2-14	PI12149		PDDIVERS088
PDDIVERS091	TE EGAL À SERTIR MULTICOUCHE (FLUXO SYSTEM)	3309033079159		PDDIVERS091

PDDIVERS092	TE À SERTIR M. VISSER 15/21 MULTICOUCHE (FLUXO SYSTEM)	3309033083750		PDDIVERS092
PDDIVERS093	MANCHON À SERTIR M. 20/27 MULTICOUCHE (FLUXO SYSTEM)	3309033073751		PDDIVERS093
PDDIVERS094	TE ÉGAL À SERTIR PER (ADRIEN RIQUIER)	3369420171613 (REF : 17161)		PDDIVERS094
PDDIVERS095	TE FEMELLE À SERTIR PER (ADRIEN RIQUIER)	3369420171514 (REF : 17151)		PDDIVERS095
PDDIVERS096	MÂLE FIXÉ À SERTIR PER (ADRIEN RIQUIER)	3369420170241 (REF : 17024)		PDDIVERS096
PDDIVERS108	CHEVILLE AUTOFOREUSE BOITE DE 100	P27890		PDDIVERS108
PDDIVERS109	CHEVILLE PLASTIQUE DIAM 6 BOITE DE 100	P27896		PDDIVERS109
PDDIVERS110	VANNE LAITON SPHERIQUE 3/8	P27765		PDDIVERS110
PDDIVERS111	VANNE LAITON SPHERIQUE 1/2	P26945		PDDIVERS111

PDDIVERS112	VANNE LAITON SPHERIQUE 3/4	P26946		PDDIVERS112
PDDIVERS113	RALLONGE M/F POLIE	P00232		PDDIVERS113
PDDIVERS114	RACCORD DROIT ECROU TOURNANT 1/2	P03053		PDDIVERS114
PDDIVERS115	RACCORD DROIT ECROU TOURNANT 3/4	P03138		PDDIVERS115
PDDIVERS116	COMBINÉ DE PIQUAGE	04029		PDDIVERS116
PDDIVERS121	FIBRE D'ETANCHEITE TEFELON	3178041363556		PDDIVERS121

15. DIVERS

b. SMB (JOHN GUEST)

N° interne	Désignation	Code fabricant	Image	Code barre
PDDIVERS038	REDUCTION QUEUE LISSE 3/8 X TUBE 5/16	PI061210S		PDDIVERS038
PDDIVERS039	UNION FEMELLE VANNE 1/2 BSP X 1/4 - JOINTS EPDM	CI 320814S		PDDIVERS039

PDDIVERS040	UNION FEMELLE VANNE 3/4 BSP X 1/4 - JOINTS EPDM	CI 320816S		PDDIVERS040
PDDIVERS041	EQUERRE 1/4 A QUEUE LISSE 1/4	PI 220808S		PDDIVERS041
PDDIVERS042	VANNE D'ARRET DROITE 1/4 POLYPROPYLENE	PPSV040808W		PDDIVERS042
PDDIVERS043	LLDPE 1/4 BLANC EN 152M ALIMENTAIRE	PE-08-BI-0500F-W		PDDIVERS043
PDDIVERS044	TE EGAL 1/4	PI 0208S		PDDIVERS044
PDDIVERS045	EQUERRE EGALE 1/4	PI 0308S		PDDIVERS045
PDDIVERS046	UNION DOUBLE 1/4	PI 0408S		PDDIVERS046
PDDIVERS047	REDUCTION QUEUE LISSE 5/16 X TUBE 1/4	PI 061008S		PDDIVERS047
PDDIVERS048	REDUCTION QUEUE LISSE 3/8 X TUBE 1/4	PI 061208S		PDDIVERS048

PDDIVERS049	UNION DOUBLE INEGALE 5/16 X 1/4	PI 201008S		PDDIVERS049
PDDIVERS050	UNION DOUBLE INEGALE 3/8 X 1/4	PI 201208S		PDDIVERS050
PDDIVERS051	TE REDUIT AU CENTRE 3/8 X 3/8 X 1/4	PI 301208S		PDDIVERS051
PDDIVERS052	UNION SIMPLE MALE 8MM X 1/4	PI010 801 S		PDDIVERS052
PDDIVERS053	UNION FEMELLE 1/4 NPTF X 1/4	PI 450822S		PDDIVERS053
PDDIVERS054	REDUCTION QUEUE LISSE 8MM X TUBE 6MM	PM 060806E		PDDIVERS054
PDDIVERS055	UNION SIMPLE MALE 1/8 FILET UNIVERSEL X 8MM LAITON	RM 010811		PDDIVERS055
PDDIVERS056	UNION SIMPLE MALE AVEC JOINT 1/4 X 1/4	PI010812S		PDDIVERS056
PDDIVERS107	REDUCTION QUEUE LISSE 6 MM X 4 MM	PM060604E		PDDIVERS107

PDDIVERS118	CLAPET ANTI RETOUR	1-4SCV		PDDIVERS118
PDDIVERS120	BAC À ÉGOUTTURE AVEC EVACUATION - UNIVERSEL	713134		PDDIVERS120

15. DIVERS

c. YESSS ELECTRIQUE

N° interne	Désignation	Code fabricant	Image	Code barre
PDDIVERS066	PONTET GRIS D6 (boite de 100)	43530		PDDIVERS066
PDDIVERS067	MOULURE 22*12	6130936		PDDIVERS067
PDDIVERS068	COLLIERS NAT 360*4,8	5219		PDDIVERS068
PDDIVERS069	COLLIERS NOIR 360*4,8	5319		PDDIVERS069
PDDIVERS070	GAINE ICTA NOIR DIAM 16 BOBINE DE 100M	10000N		PDDIVERS070

PDDIVERS071	PONTET BLANC D6 (boite de 100)	43535		PDDIVERS071

d. BRENNENSTUHL

N° interne	Désignation	Code fabricant	Image	Code barre
PDDIVERS097	PRISE PARASURTENSEUR 13500A	4007123191482		PDDIVERS097

15. DIVERS

e. CEETAL

N° interne	Désignation	Code fabricant	Image	Code barre
PDDIVERS057	NET SPRAY DA MENTHE	012184		PDDIVERS057
PDDIVERS058	MAJOR C300 5L	012057		PDDIVERS058
PDDIVERS059	PASTILLE DE JAVEL	012339		PDDIVERS059
PDDIVERS060	TEST STRIPS VANTICIL	080812		PDDIVERS060

PDDIVERS061	CUPROL VEGETAL PATE BLEUE POUR INOX	011619		PDDIVERS061
PDDIVERS062	BOBINE DE PAPIER	012021		PDDIVERS062
PDDIVERS063	VAPORISATEUR			PDDIVERS063
PDDIVERS064	FLACON DOSEUR			PDDIVERS064
PDDIVERS065	ECOTAR	011335		PDDIVERS065
PDDIVERS098	INSECTIL 2	-		PDDIVERS098
PDDIVERS099	MANOFRESH	-		PDDIVERS099
PDDIVERS100	VITREX	-		PDDIVERS100
PDDIVERS101	OUT INSECT LAQUE	-		PDDIVERS101

PDDIVERS102	SOLVAGRU	-		PDDIVERS102
PDDIVERS117	VG TAR DDA	012422		PDDIVERS117
PDDIVERS119	TERIX NMD	-		PDDIVERS119
PDDIVERS133	SOLV12F	150812		PDDIVERS133

15. DIVERS

f. BURO +

N° interne	Désignation	Code fabricant	Image	Code barre
PDDIVERS081	POCHETTE PLASTIQUE (boite 26)	ALDIVP		PDDIVERS081

15. DIVERS

g. OASIS

N° interne	Désignation	Code fabricant	Image	Code barre
PDDIVERS089	FILTRE VERT COMPLET (CARTON)	037071A001 (CARTON)		PDDIVERS089

PDDIVERS089A	FILTRE VERT COMPLET (UNITE)	UNITE		PDDIVERS089A
PDDIVERS090	CARTOUCHE DE FILTRE VERT (CHARBON) (CARTON)	034763-101 (CARTON)		PDDIVERS090
PDDIVERS090A	CARTOUCHE DE FILTRE VERT (CHARBON) (UNITE)	UNITE		PDDIVERS090A
PDDIVERS131	CARTOUCHE FILTRE VERT PLOMB	P034761W		PDDIVERS131

15. DIVERS

h. CANDEL

N° interne	Désignation	Code fabricant	Image	Code barre
PDDIVERS079	CARNET SANITAIRE			PDDIVERS079
PDDIVERS080	MACARON AQUA			PDDIVERS080

i. DREAMS DESIGN

N° interne	Désignation	Code fabricant	Image	Code barre
PDDIVERS082	DETENTEUR BT GAZ	905206-CO		PDDIVERS082

j. DIFCAA

N° interne	Désignation	Code fabricant	Image	Code barre
PDDIVERS078	TUYAUX D'EVACUATION DIAM 10 INT AU METRE	TSIL10X16		PDDIVERS078

15. DIVERS

k. ELTEK

N° interne	Désignation	Code fabricant	Image	Code barre
PDDIVERS076	WATERBLOCK	410004100		PDDIVERS076
PDDIVERS077	REARMEUR WATERBLOCK	410024500	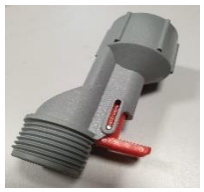	PDDIVERS077

I. CENPAC

N° interne	Désignation	Code fabricant	Image	Code barre
PDDIVERS072	FILM NOIR	357756		PDDIVERS072
PDDIVERS073	SCOTCH MARRON	13129801		PDDIVERS073
PDDIVERS074	GANTS LATEX M	632482		PDDIVERS074
PDDIVERS075	GANTS LATEX L	633624		PDDIVERS075

15. DIVERS

m. ZEP

N° interne	Désignation	Code fabricant	Image	Code barre
PDDIVERS103	NETTOYANT PLAN DE TRAVAIL	98990001-0320		PDDIVERS103

n. EYREIN

N° interne	Désignation	Code fabricant	Image	Code barre
PDDIVERS104	GEL HYDROALCOOLIQUE	20200424F064519		PDDIVERS104

o. PULY CAFF

N° interne	Désignation	Code fabricant	Image	Code barre
PDDIVERS105	PASTILLE DÉTERGENTE MACHINE À CAFÉ	8000733004704		PDDIVERS105

p. HBF

N° interne	Désignation	Code fabricant	Image	Code barre
PDDIVERS106	ADAPTATEUR PRISE MÂLE FRANCAIS/FEMELLE ALLEMANDE	190768		PDDIVERS106

q. PENTAIR

N° interne	Désignation	Code fabricant	Image	Code barre
PDDIVERS122	FILTRE PENTAIR 9085 LITRES	IN-10		PDDIVERS122
PDDIVERS123	FILTRE PENTAIR 12522 LITRES	GS-10ro		PDDIVERS123
PDDIVERS132	FILTRE PENTAIR EVERPURE	2CB5-K		PDDIVERS132

r. BWT

N° interne	Désignation	Code fabricant	Image	Code barre
PDDIVERS124	FILTRE BWT BESTLINE 6	4250266702347		PDDIVERS124
PDDIVERS127	TETE DE FILTRE BESTMAX	812412		PDDIVERS127
PDDIVERS128	FILTRE BESTMAX S	812111		PDDIVERS128
PDDIVERS129	FILTRE BESTMAX V	812115		PDDIVERS129

PDDIVERS130	FILTRE BESTMAX L	812113		PDDIVERS130
PDDIVERS136	REDUCTION FILTRE BESTMAX	812168		PDDIVERS136

s. EAUFRAICHE

N° interne	Désignation	Code fabricant	Image	Code barre
PDDIVERS125	CARAFE AVEC BOUCHON 75CL	-		PDDIVERS125
PDDIVERS126	CARAFE SANS BOUCHON 70CL	-		PDDIVERS126
PDDIVERS134	COLLECTEUR DE 100 GOBELETS	-		PDDIVERS134
PDDIVERS135	COLLECTEUR DE 75 GOBELETS	-		PDDIVERS135
PDDIVERS137	BOUTEILLE VERRE EAUFRAICHE 500 ML	970601		PDDIVERS137